RÉCAPITULATIF DES AVERTISSEMENTS

ATTENTION! Importantes instructions de sécurité. Lire et suivre attentivement toutes les mises en garde et les instructions qui accompagnent le produit car une installation erronée peut provoquer des dommages aux personnes, animaux ou choses. Les mises en garde et les instructions fournissent d'importantes indications au sujet de la sécurité, l'installation, l'utilisation et la maintenance. Conserver les instructions pour les joindre au dossier technique et pour de futures consultations.

ATTENTION Ne pas laisser les enfants jouer avec l'appareil. L'appareil peut être utilisé par des enfants âgés d'au moins 8 ans, par des personnes souffrant d'une déficience physique, mentale ou sensorielle réduite, ou en général par toute personne sans expérience ou, en tout cas, avec l'expérience requise, à condition que l'appareil soit utilisé sous surveillance ou que les utilisateurs aient reçu une formation adéquate sur l'utilisation sûre de l'appareil et soient conscients des dangers liés à son utilisation. **ATTENTION** Les commandes à installation fixe (boutons, etc.) doivent être situées hors de la portée des enfants à au moins 150 cm de hauteur du sol. Ne pas permettre aux enfants de jouer avec l'appareil, les commandes fixes ou avec les radiocommandes de l'installation. **ATTENTION** L'utilisation du produit dans des conditions anormales, non autorisées par le fabricant, peut entraîner des situations de danger ; respecter les conditions prévues sur cette notice d'utilisation. **ATTENTION DEA** System vous rappelle que le choix, la position et l'installation de tous les dispositifs et les matériaux qui constituent l'ensemble complet de la fermeture, doivent être exécutés conformément aux Directives Européennes 2006/42/CE (Directive Machines) et ses modifications ultérieures, 2014/53/UE (Directive RED). Dans tous pays extracommunautaires, non seulement vous devez suivre les normes spécifiques en vigueur mais, pour atteindre un niveau de sûreté suffisant, on vous conseille d'observer aussi les prescriptions des Directives susmentionnées. **ATTENTION** N'utiliser en aucun cas l'appareil en présence d'une atmosphère explosive ou dans des environnements qui peuvent être agressifs et endommager des parties du produit. Vérifier que les températures dans le lieu d'installation soient appropriées et respectent les températures déclarées sur l'étiquette du produit. **ATTENTION** Quand on opère avec la commande à « action maintenue », s'assurer que personne ne se trouve dans la zone de manutention de l'automatisme. **ATTENTION** Vérifier qu'en amont du réseau d'alimentation de l'installation, il y ait un interrupteur ou un disjoncteur magnétothermique omnipolaire qui permette la déconnexion complète dans les conditions de la catégorie de la surtension III. **ATTENTION** Afin d'assurer une sécurité électrique, gardez toujours nettement séparés (minimum 4 mm en air ou 1 mm à travers l'isolation) le câble d'alimentation 230V des câbles à très basse tension de sécurité (alimentation des moteurs, commandes, électro-serrure, antenne, alimentation des circuits auxiliaires) éventuellement en les fixant à l'aide de pattes d'attache appropriées à proximité des bornes.

FR

ATTENTION Si le câble d'alimentation est endommagé, il doit être remplacé par le constructeur ou par son service d'assistance technique ou, quoi qu'il en soit, par une personne possédant une qualification similaire, de manière à empêcher tous les risques. **ATTENTION** Toute opération d'installation, de maintenance, de nettoyage ou de réparation de toute l'installation doit être exécutée exclusivement par du personnel qualifié. Opérez toujours quand l'alimentation est coupée, et conformez-vous rigoureusement à toutes les normes en matière d'installations électriques en vigueur dans le pays où cette automatisation doit être installée. Le nettoyage et la maintenance destinée à être effectués par l'utilisateur ne doivent pas être accomplis par des enfants sans surveillance. **ATTENTION** L'utilisation de pièces de rechange non indiquées par DEA System et/ou un réassemblage incorrect peuvent être potentiellement dangereux pour les personnes, les animaux et les choses. De plus, cela peut provoquer des dysfonctionnements du produit. Par conséquent, utilisez toujours les pièces indiquées par DEA System et suivez les instructions données pour l'assemblage. **ATTENTION** Le changement du réglage de la force au moment de la fermeture, peut mener à des situations dangereuses. Par conséquent, l'augmentation de la force au moment de la fermeture, doit être accomplie uniquement par le personnel qualifié. Après le réglage, le respect des valeurs des limites règlementaires doit être détecté à l'aide d'un outil pour mesurer les forces d'impact. La sensibilité de la détection des obstacles peut être adaptée graduellement au port (voir les instructions pour la programmation). Après chaque réglage manuel de la force, vérifier le fonctionnement du dispositif anti-écrasement. Une modification manuelle de la force peut être effectuée uniquement par un personnel qualifié en effectuant un test de mesure selon EN 12453. Une modification du réglage de la force doit être documentée dans le livret de la machine. **ATTENTION** La conformité aux exigences de la norme EN 12453 du dispositif de détection d'obstacles interne est garantie seulement si utilisé en conjonction avec des moteurs équipés d'encodeurs. **ATTENTION** Tout dispositif de sécurité externe éventuellement utilisé afin de respecter les limites des forces d'impact doit être conformes à la norme EN 12978. **ATTENTION** Conformément à la Directive 2012/19/EG sur les déchets d'équipements électriques et électroniques (WEEE), ce produit électrique ne doit en aucun cas être mis au rebut sous forme de déchet municipal non trié. Veuillez vous débarrasser de ce produit en le renvoyant au point de ramassage local dans votre municipalité, à des fins de recyclage.

TOUT CE QUI N'EST PAS PRÉVU EXPRESSÉMENT DANS LE MANUEL D'INSTALLATION, EST INTERDIT. LE BON FONCTIONNEMENT DE L'OPÉRATEUR EST GARANTI UNIQUEMENT SI LES DONNÉES MENTIONNÉES SONT RESPECTÉES. LA FIRME NE RÉPOND PAS DES DOMMAGES CAUSÉS PAR LE NON-RESPECT DES INDICATIONS MENTIONNÉES DANS CE MANUEL. EN LAISSANT INALTÉRÉES LES CARACTÉRISTIQUES ESSENTIELLES DU PRODUIT, DEA SYSTEM SE RÉSERVE LE DROIT D'APPORTER À TOUT MOMENT LES MODIFICATIONS QU'ELLE RETIENT IMPORTANTES POUR AMÉLIORER SUR LE CARACTÈRE TECHNIQUE, DE CONSTRUCTION ET COMMERCIAL LE PRODUIT, SANS S'ENGAGER À METTRE À JOUR LA PRÉSENTE PUBLICATION.

NET24N

Armoire de commande universel pour moteurs 24V
Notice d'emploi et avertissements

INDEX

1	Description du Produit	47
2	Données Techniques	47
3	Configuration	48
4	Branchements Éléctriques	50
5	Programmation Standard	51
6	Programmation Avancée	55
7	Description des entrées	58
8	Messages affichés sur le Diplay	59
9	Liste Détaillée des Paramètres	60
10	Essai d'Installation	66
11	Élimination du Produit	66

FR

SYMBOLES

Les symboles suivants sont utilisés dans ce manuel pour indiquer les risques potentiels.

⚠	Avis de sécurité important. Le non-respect de ces instructions peut entraîner des blessures graves ou des dommages matériels. Le non-respect de ces instructions peut entraîner un dysfonctionnement du produit et créer une situation dangereuse.
⚠	Avis de sécurité important. Le contact avec des pièces sous tension peut entraîner la mort ou des blessures graves.
i	Informations importantes pour l'installation, la programmation ou la mise en service du produit.

1 DESCRIPTION DU PRODUIT

NET24N est un armoire de commande universel pour automations **DEA** System à 1 ou 2 moteurs 24V ⎓ avec ou sans encodeur.
La caractéristique principale de cette platine est sa facilité de configuration des entrées et des sorties en fonction de chaque besoins assurant ainsi l'adaptabilité à tout type d'automatisation. En effet il suffit de programmer la configuration désirée pour l'automation utilisée pour trouver les paramètres de fonctionnement déjà programmés de manière optimale en excluant toutes les fonctions inutiles.

2 DONNÉES TECHNIQUES

Tension alimentation (V)	230 - 240 V ~ (50/60 Hz)	
Puissance nominale du transformateur (VA)	Voir schéma électrique	
Fusible F1 (A) (transformateur)		
Fusible F2 (A) (entrée batteries)	Fusible T 15A L 250V	
Sorties moteurs 24V ⎓ **Courant de sortie maximum (A)**	2 x 7A (ou 1 x 10A)	
	Avertissement: En termes absolus, le courant maxi fourni par chaque sortie ne dois jamais dépasser les 10A si on utilise 1 seul moteur et les 7A si on utilise 2 moteurs.	
Sortie alimentation auxiliaires	24V ⎓	(24V_AUX + 24V_ST = **max 200mA**)
Alimentation stabilisée pour dispositifs de sécurité	24V ⎓	
Sortie "Warning"	24V ⎓ max 15W	
Sortie electro-serrure	max 1 art. 110 ou sortie 24V ⎓ max 5W configurable	
Sortie Clignotant	24V ⎓ max 15W	
Témperature limite de fonctionnement (°C)	-20÷50 °C	
Fréquence récepteur radio	433,92 MHz	
Type de codage télécommandes	HCS fix-code - HCS rolling code - Dip-switch - DART	
N° maximale de télécommandes géerées	100	

3 CONNEXIONS ÉLECTRIQUES

! Risque de blessures et de dommages matériels dus aux chocs électriques !

! Risque de dysfonctionnements dus à une mauvaise installation !

Réaliser les branchements en suivant les indications figurant sur le schéma de câblage.

ATTENTION Pour une sécurité électrique adéquate, garder nettement séparés **(4 mm min dans l'air ou 1 mm à travers l'isolation supplémentaire)** les câbles à très basse tension de sécurité (commande, serrure électrique, antenne, alimentation des circuits auxiliaires) des câbles de courant 230V ~ en veillant à les placer à l'intérieur de passe-fils en plastique et à les fixer avec des pattes d'attache appropriées à proximité des barrettes à bornes.

ATTENTION Pour la connexion au réseau, utilisez un câble multipolaire ayant une section minimum 3x1,5 mm² et de se conformer aux réglementations en vigueur. Pour le raccordement des moteurs, utilisez une section minimale de 1,5 mm² et de se conformer aux réglementations en vigueur. A titre d'exemple, si le câble est à côté (en plein air), doit être au moins égal à H05RN-F, alors que si elle (dans un chemin de roulement), doit être au moins égal à H05VV-F.

ATTENTION Tous les fils devront être dénudés et dégainés à proximité des bornes. Tenir les fils légèrement plus longs de manière à éliminer par la suite l'éventuelle partie en excès.

ATTENTION Tenez le conducteur de terre à une longueur supérieur des conducteurs actifs afin que, en cas de sortie du câble de son siège de fixage, les conducteurs actifs soient les premiers qui se tendent.

ATTENTION Pour le branchement de l'encodeur à la platine électronique, utilisez exclusivement un câble d'acier dédié 3x0,22mm².

Tableau du bornier de la centrale NET24N

3 - 4		Entrée alimentation 22V ~ du transformateur	
5 - 6		Entrée alimentation 24V ⎓ de la batterie ou photovoltaïque accumulateur GREEN ENERGY (faire attention aux polarités).	
7 - 8		Sortie moteur 1 24 V max 7 A (max 10 A si un seul moteur est présent)	
9		Connexion des parties métalliques du moteurs	
10 - 11		Sortie moteur 2 24V max 7A (si présent)	
12 - 13		Sortie 24V ⎓ max 15W pour lampe témoin portail ouvert fixe (si P052=0), intermittent (si P052=1) ou lampe de courtoisie (si P052>1)	
14	**-**	Sortie "BOOST" pour électro-serrure, max 1 x art.110 (si P062=0), sortie 24V max 5W impulsive (si P062=1), pas-à-pas (si P062=2), sortie électro-frein de stationnement pour moteurs réversibles (si P062=3), sortie pour alimentation élettro-serrure avec un relais externe (si P062=4), sortiepour alimentation électro-aimants pour barrières (si P062=5) ou sortie temporisée (si P062>5).	
15	**+**		
16 - 17		Sortie lampe clignotante 24 V ⎓ max 15W	
18	**IN 6**	**INPUT 6** Entrée configurable (voir P022 pour les valeurs sélectionnables)	Lorsque l'installation nécessite de différentes télécommandes et / ou en complément au standard, vous pouvez configurer chaque entrée pour l'opération souhaitée. **Référez-vous au chapitre "Programmation avancée".**
19	**Com**		
20	**IN 5**	**INPUT 5** Entrée configurable (voir P021 pour les valeurs sélectionnables)	
21	**Com**		
22	**IN 4**	**INPUT 4** Entrée configurable (voir P020 pour les valeurs sélectionnables)	
23	**Com**		
24	**IN 3**	**INPUT 3** Entrée configurable (voir P019 pour les valeurs sélectionnables)	
25	**Com**		
26	**IN 2**	**INPUT 2** Entrée configurable (voir P018 pour les valeurs sélectionnables)	
27	**Com**		
28	**IN 1**	**INPUT 1** Entrée configurable (voir P017 pour les valeurs sélectionnables)	
29	**Com**		
ANT	⅄	Entrée de signal d'antenne radio	
	⏚	Entrée de terre de l'antenne radio	
32	**+**	Sortie 24 V ⎓ alimentation auxiliaire	**(24V_AUX + 24V_ST) = max 200mA**
33	**-**		
1	**-**	Sortie stabilisée 24 V ⎓ pour dispositifs de sécurité avec autotest	
2	**+**		
F1		Voir schéma électrique	
F2		Fusible T 15A L 250V	
ENC_M1		Entrée codeur moteur M1	Jumper pour sélectionner le type d' encodeur (J5=M1 - J9=M2) Position "A" = moteurs avec encodeur (rappelez vous de apprendre P029=0) Position "B" = motori senza encoder (ricordarsi di impostare P029=1)
ENC_M2		Entrée codeur moteur M2	
U 1		**UART 1** Entrée du module enfichable NET-NODE - MEMONET	
U 2		**UART 2** Entrée du module enfichable NET-EXP	

SCHÉMA ÉLECTRIQUE

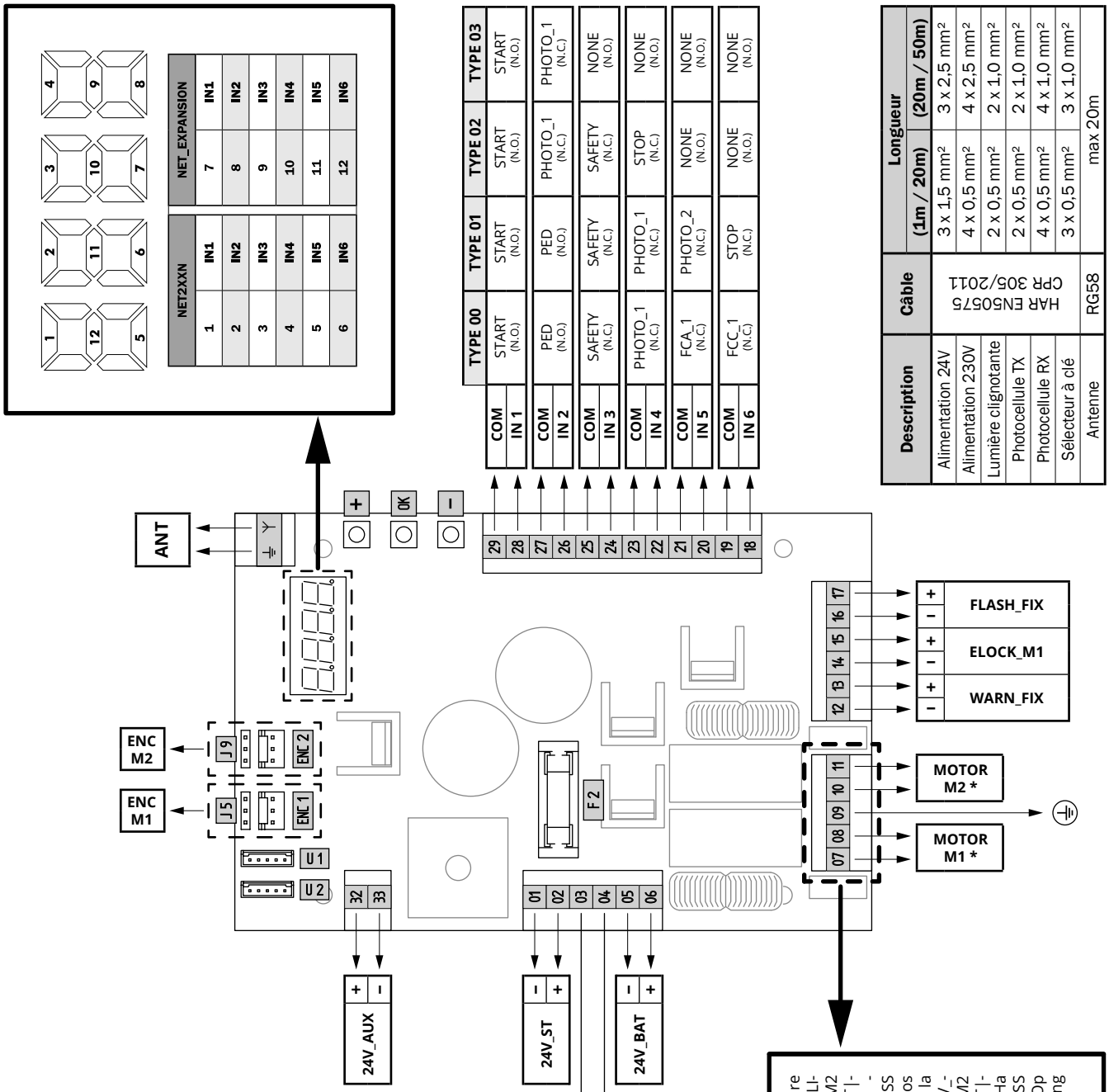

Description	Câble	Longueur (1m / 20m)	Longueur (20m / 50m)
Alimentation 24V	HAR EN50575 CPR 305/2011	3 x 1,5 mm²	3 x 2,5 mm²
Alimentation 230V		4 x 0,5 mm²	4 x 2,5 mm²
Lumière clignotante		2 x 0,5 mm²	2 x 1,0 mm²
Photocellule TX		2 x 0,5 mm²	2 x 1,0 mm²
Photocellule RX		4 x 0,5 mm²	4 x 1,0 mm²
Sélecteur à clé		3 x 0,5 mm²	3 x 1,0 mm²
Antenne	RG58	max 20m	

Fuse F1	Trasformer
T 1A L 250V	80 VA (230V/22V)
T 2A L 250V	120 VA (230V/22V)
T 2A L 250V	150 VA (230V/22V)
T 2A L 250V	250 VA (230V/22V)
T 3,15A L 250V *	

* Uniquement pour les versions IRONBOX ou pour les barrières STOP/N équipées d'un bras de barrière d'une longueur ≥6m.

*		TYPE 00	TYPE 01	TYPE 02	TYPE 03
M 1	7	B	R	R	R
	8	R	B	B	B
M 2	10	/	B	R	/
	11		R	B	

B = Bleu
R = Rouge

[ITA] Su motori REV|REV_BOOST|LIVI_BOOST|STOP|PASS collegare in parallelo l'uscita M1 e l'uscita M2 - **[ENG]** On REV|REV_BOOST|LIVI_BOOST|STOP|PASS engines, connect output M1 and output M2 in parallel - **[FRA]** Sur les moteurs REV|REV_BOOST|LIVI_BOOST|STOP|PASS, connectez la sortie M1 et la sortie M2 en parallèle - **[DEU]** Verbinden Sie bei REV|REV_BOOST|LIVI_BOOST|STOP|PASS Motoren Ausgang M1 und Ausgang M2 parallel - **[SPA]** En los motores REV|REV_BOOST|LIVI_BOOST|STOP|PASS, conecte la salida M1 y la salida M2 en paralelo - **[POR]** Nos motores REV|REV_BOOST|LIVI_BOOST|STOP|PASS, conecte a saída M1 e a saída M2 em paralelo - **[POL]** W silnikach REV|REV_BOOST|LIVI_BOOST|STOP|PASS połączyć równolegle wyjście M1 i wyjście M2 - **[RUS]** На двигателях REV|REV_BOOST|LIVI_BOOST|STOP|PASS подключите выход M1 и выход M2 параллельно - **[NED]** Op REV|REV_BOOST|LIVI_BOOST|STOP|PASS-engines sluit u uitgang M1 en uitgang M2 parallel aan.

FR

4 CONFIGURATION DE L'ARMOIRE DE COMMANDE

L'armoire de commande universelle NET24N peut être utilisée pour gérer les types (**TYPE**) de fermetures suivants motorisées par **DEA** System: portails battants et coulissants, portes de garage et barrières.
Afin d'assurer une compatibilité maximale à chaque type (**TYPE**) de fermetures, la platine de commande prévoit une procédure initiale effectuée uniquement à la première mise en service, pour la configuration optimale des entrées, des sorties et des paramètres (voir schéma **A**). Une fois configurée, l'armoire fonctionnera en fonction du type (**TYPE**) de fermeture choisie. Après avoir effectué la configuration initiale il suffit d'exécuter la programmation standard sur laquelle vous opérez.
Tous les réglages initiaux restent en mémoire même en cas de coupure de courant (voir schéma **B**).
Le type (**TYPE**) de fermeture configuré peut être modifié, si nécessaire, en suivant le schéma **C**.

PREMIERE MISE EN SERVICE DE L'ARMOIRE DE COMMANDE

Configuration lors de la première mise en service de l'armoire de commande

A Pour le premier allumage, procédez comme il suit:

1. Alimentez la platine, l'écran affiche en séquence les écritures "**rES-**" et "**TYPE**", clignotant;
2. Appuyez sur le bouton **[OK]** et maintenez-le pendant 5 secondes jusqu'à ce que l'écran affiche "**d000**";
3. en agissant sur les touches **[+]** et **[-]**, sélectionnez la configuration désirée en fonction du type d'installation (par exemple d002) et confirmez en appuyant sur le bouton **[OK]**;
   À ce stade, la sélection sera stockée et rechargée à chaque fois dans le futur.
4. "**TYPE**", "**-00-**" seront affichés sur l'écran suivis par le symbole de porte fermée "**- - - -**".

Allumages ulterieurs

B Si vous avez déjà mémorisé une configuration, procédez comme il suit:

Alimentez la platine, l'écran affiche en séquence "**rES-**", "**TYPE**", "**-00-**" suivis par le symbole de porte fermée "**- - - -**".

Modifier la configuration existante

C Si vous avez déjà mémorisé une configuration et vous voulez la modifier, procédez comme il suit:

1. Maintenez enfoncé le bouton **[OK]** et alimentez la platine, l'écran affiche en séquence "**rES-**" et "**TYPE**" clignotant;
2. Appuyez sur le bouton **[OK]** et maintenez-le pendant 5 secondes jusqu'à ce que l'écran affiche "**d000**" (la valeur change en correspondance à la configuration utilisée précédemment);
3. En agissant sur les touches **[+]** et **[-]**, sélectionnez la nouvelle configuration souhaitée en fonction du type d'installation (par exemple d002) et confirmez en appuyant sur le bouton **[OK]**;

REMARQUE: L'arrêt de la procédure d'une modification de configuration avant la confirmation signifie le chargement de la configuration précédente, sans aucune modification.

REMARQUE: Cependant, si la procédure est confirmée, la nouvelle configuration aura la priorité et sera rechargée à chaque fois dans le futur.

4. L'écran affichera "**TYPE**" et "**-00-**" suivis par le symbole de porte fermée "**- - - -**".

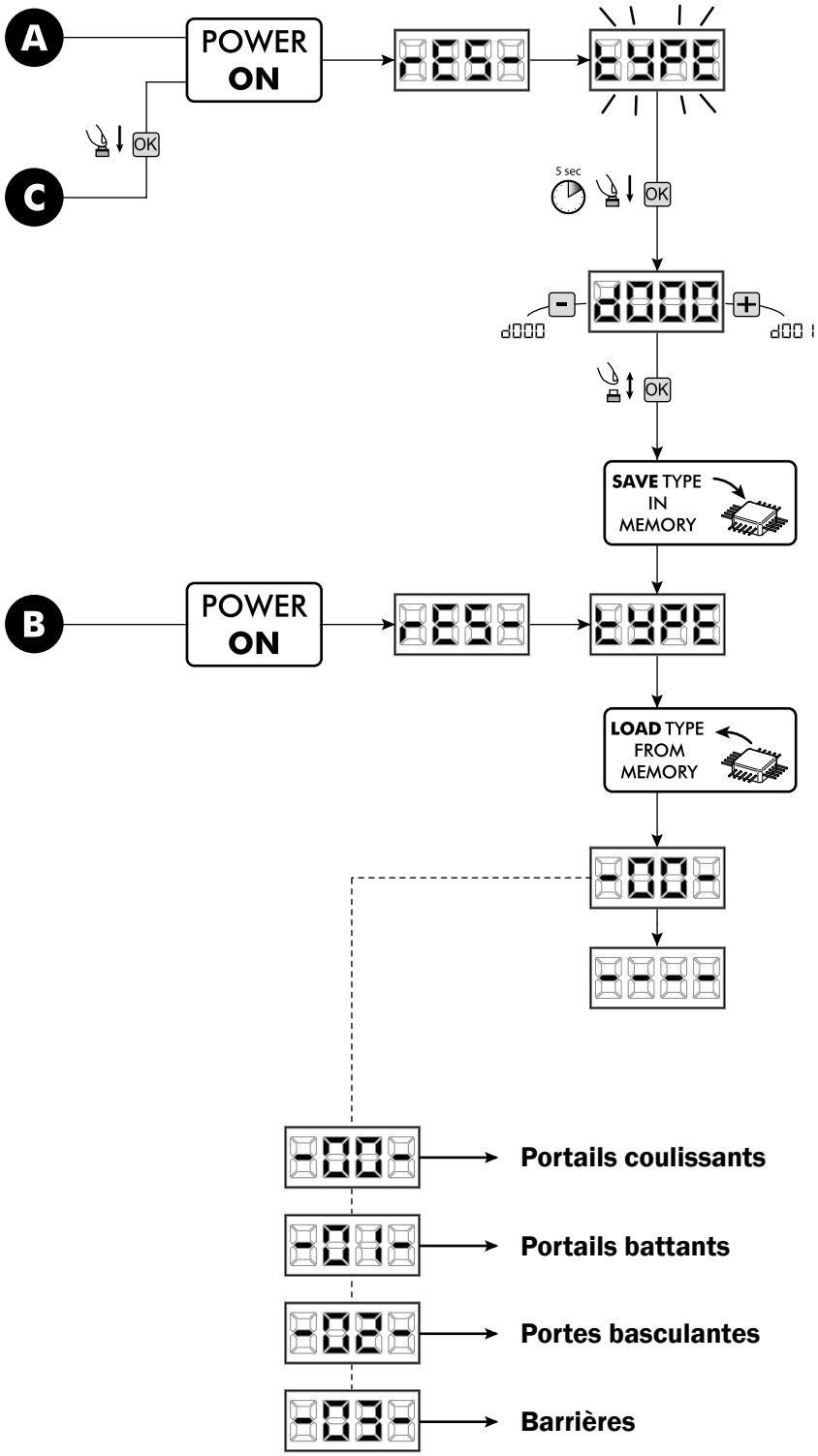

5 PROGRAMMATION STANDARD

1 Alimentation

Activer l'alimentation, sur l'écran s'affichent l'une après l'autre les mentions "**rES-**", "**00.42**" (ou bien la version firmware actuellement utilisée) "**TYPE**", "**-01-**" (ou bien le Type sélectionné) suivies par le symbole de grille fermée "**- - - -**".

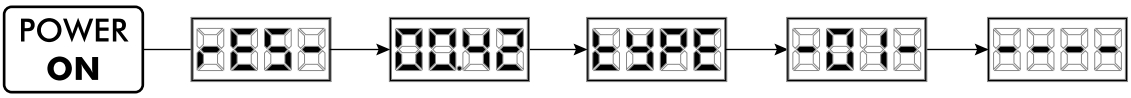

***** Dans le cas où la platine a déjà été programmée et le ré-allumage a été provoqué par une panne de courant, à la première impulsion de START, la procédure de réinitialisation sera effectuée (voir "**rESP**" dans le tableau de messages d'état à Page 59).

2 Visualisation état des entrées et compteur-manœuvres

1. Faire défiler les paramètres avec les touches **[+]** et **[-]** jusqu'à visualiser P013 sur l'écran;
2. Accéder au paramètre en pressant la touche **[OK]**;
3. Sur l'écran l'"État des Entrées" s'affiche (vérifier que ce soit correct):

   OPEN CONTACT — CLOSE CONTACT

4. Presser de nouveau la touche **[OK]**;
5. Sur l'écran le "Compte-manœuvre Total" "**tCYC**" s'affiche, suivi par le multiplicateur "**MULt**"

   Pour calculer le nombre de manœuvres exécutées, les deux valeurs doivent être multipliées.

   Ex: tCYC = 120x10 = 1200 manœuvres exécutées
6. Presser de nouveau la touche **[OK]**;
7. Sur l'écran le "Compte-manœuvre Total" "**MCYC**" s'affiche, suivi par le multiplicateur "**MULt**".

   Pour calculer le nombre de manœuvres restantes avant la demande de maintenance, les deux valeurs doivent être multipliées.

   Ex: MCYC = 1500x1 = 1500 manœuvres encore à exécuter avant la demande de l'intervention de maintenance.
8. Presser de nouveau la touche **[OK]** pour sortir du paramètre (P013 s'affiche de nouveau sur l'écran).

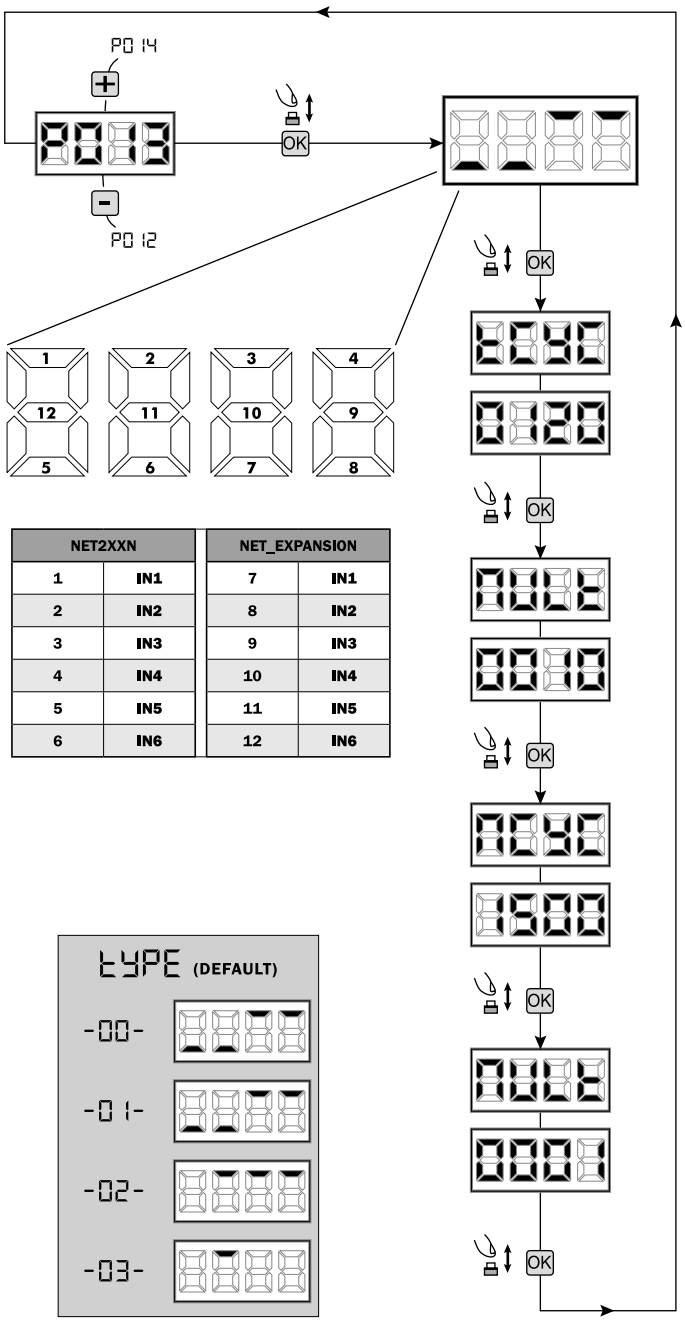

NET2XXN		NET_EXPANSION	
1	IN1	7	IN1
2	IN2	8	IN2
3	IN3	9	IN3
4	IN4	10	IN4
5	IN5	11	IN5
6	IN6	12	IN6

FR

3 Sélection du type des moteurs ! IMPORTANT !

1. Parcourez les paramètres avec les touches **[+]** et **[-]** jusqu'à visualiser le paramètre P028;
2. Accédez au paramètre en appuyant sur la touche **[OK]**;
3. En utilisant les touches **[+]** et **[-]**, configurez:

Type 00	Type 01	Type 02	Type 03
• **005** 6/24N (BOOST) - 6/24X (BOOST) • **006** 9/24N - 9/24X • **007** REV24 • **008** REV24/M BOOST	• **000** GEKO • **001** LOOK - MAC - STING • **002** GHOST 100 - GHOST 200 • **003** 502/24 - ANGOLO • **004** 502MT/24 • **005** GEKO/X	• **003** 902/24 - 905/24 • **004** 902R/24	• **003** PASS 24/N • **004** STOP 24/N

Attention: Dans le cas où vous utilisez la platine avec des moteurs d'autres marques, sélectionner le paramètre en choisissant le même type de moteur correspondant dans notre gamme.

4. Confirmez votre choix en appuyant sur la touche **[OK]** (l'écran affichera de nouveau P028).

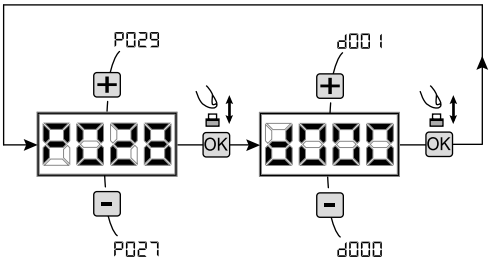

4 Sélection du fonctionnement avec ou sans encodeur ! IMPORTANT !

Attention: rappelez-vous de régler correctement même les jumpers J5 et J9.

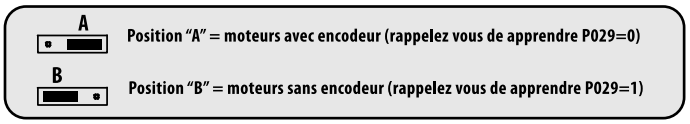

1. Parcourez les paramètres avec les touches **[+]** et **[-]** jusqu'à visualiser le paramètre P029;
2. Accédez au paramètre en appuyant sur la touche **[OK]**;
3. En utilisant les touches **[+]** et **[-]**, configurez:
   - d000=pour les moteurs avec encodeur;
   - d001=pour les moteurs sans encodeur;
4. Confirmez votre choix en appuyant sur la touche **[OK]** (l'écran affichera de nouveau P029).

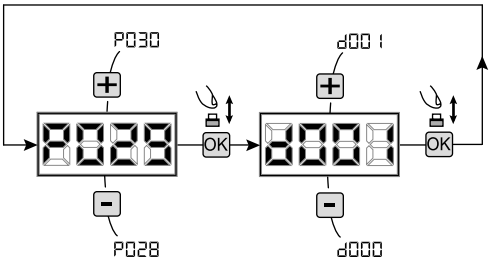

5 Selectionnez le fonctionnement à 1 ou 2 moteurs

1. Parcourez les paramètres avec les touches **[+]** et **[-]** jusqu'à visualiser la procédure P030;
2. Confirmez en appuyant sur la touche **[OK]**;
3. En appuyant sur les touches **[+]** et **[-]**, réglez:
   - d001=pour la fonction à 1 moteur;
   - d002=pour la fonction à 2 moteurs;
4. Confirmez votre choix en appuyant la touche **[OK]** (l'affichage affiche de nouveau P030).

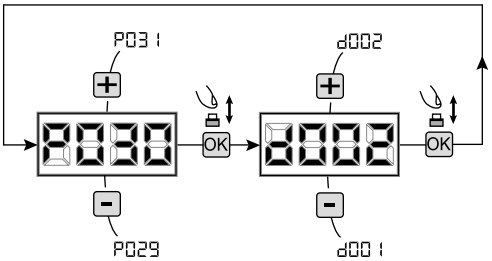

6 Sélection du sens de marche (seulement Type 00 et Type 03)

1. Parcourez les paramètres avec les touches **[+]** et **[-]** jusqu'à visualiser le paramètre P063;
2. Accédez au paramètre en appuyant sur la touche **[OK]**;
3. En utilisant les touches **[+]** et **[-]**, configurez:
   - d000=moteur en position standard;
   - d001=moteur en position inverse;
4. Confirmez votre choix en appuyant sur la touche **[OK]** (l'écran affichera de nouveau P063).

Attention: Le paramètre inverse automatiquement les sorties ouvre/ferme des moteurs.
Attention: Si vous modifiez ce paramètre, vous devez modifier les paramètres des fins de course d'ouverture et de fermeture.

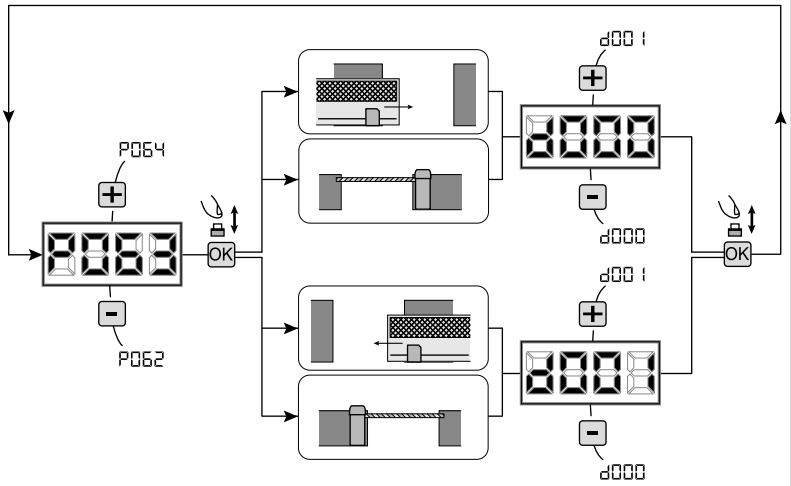

7 Reglage des cammes des fins de course

1. Parcourez les paramètres avec les touches **[+]** et **[-]** jusqu'à visualiser la procédure P001;
2. Confirmez en appuyant sur la touche **[OK]**;
3. En appuyant sur les touches **[+]** (**OUVRE**) et **[-]** (**FERME**), positionnez la porte au point d'arrêt en ouverture et réglez sa camme afin qu'elle écrase le micro;
   Répétez réglage de la course de fermeture.
4. Confirmez en appuyant sur la touche **[OK]** (l'affichage revient sur P001).

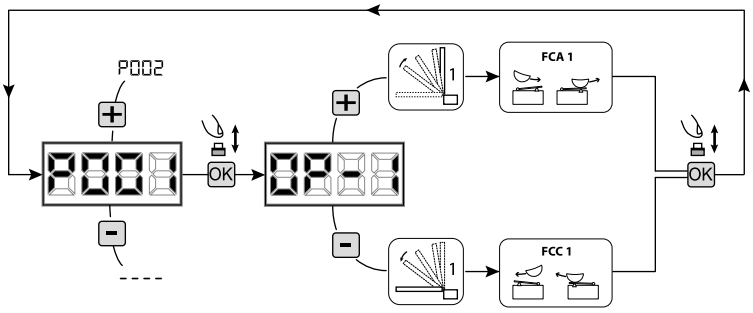

ATTENTION Si l'opérateur 2 est présent, répétez les paramètres précédents à l'aide P002.

8 Apprentissage de la course des moteurs

1. Parcourez les paramètres avec les touches **[+]** et **[-]** jusqu'à visualiser la procédure P003;
2. Confirmez en appuyant sur le bouton **[OK]**;
3. L'écran affiche "**APPr**" clignotant, appuyez sur le bouton **[OK]**;
4. Relâchez le bouton **[OK]** lorsque "**APPr**" sarrête de clignoter, La manoeuvre d'aprentissage commence avec le moteur 1 en position ouverte (s'il parte en fermeture, coupez l'alimentation, inversez les cables du moteur et ripete l'opération);
5. Attendez que le vantail (ou les vantaux en cas d'utilisation de 2 moteurs) recherche et s'arrête sur la batée d'ouverture et puis sur celle de fermeture.
   Si vous voulez anticiper les butées d'arrêt en ouverture, vous pouvez intervenir manuellement en appuyant la touche START (ou en appuyant sur la touche "OK" sur la carte) simulant la butée.
6. Une fois la manoeuvre conclue, le display affiche "**- - - -**".

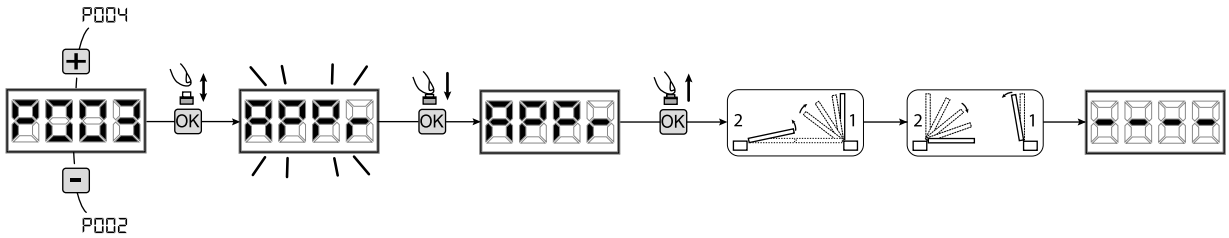

ATTENTION (seulement Type 01 et Type 03) Quand vous avez exécuté l'apprentissage de la course moteurs, effectuez une manœuvre complète (ouverture/fermeture) et après vérifiez que le déverrouillage fonctiont de manière propre. Au cas où il soit trop dur, augmentez la valeur du paramètre P057 de 1 ou plus.

9 Apprentissage des émetteurs

9.1 Sélection du codage des émetteurs

1. Parcourez les paramètres avec les touches **[+]** et **[-]** jusqu'à visualiser sur le display P027;
2. Confirmez en appuyant sur la touche **[OK]**;
3. Sélectionnez le type de codage du récepteur correspondant à votre émetteur en appuyant sur les touches **[+]** et **[-]**:
   - d000=rolling-code fixe (**suggéré**);
   - d001=rolling-code complet;
   - d002=dip-switch;
   - d003=DART;
4. Confirmez votre choix en appuyant sur la touche **[OK]** (le display affiche de nouveau P027).

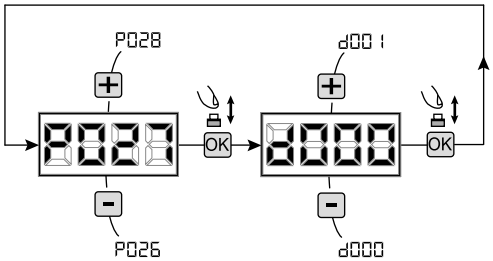

Attention: Si nécessaire varier le type de codage, et seulement si des émetteurs avec un codage différent sont déjà présentes dans la mémoire, vous devez effacer la mémoire (P004) **APRES** avoir défini le nouveau codage.

FR

9.2 Apprentissage

1. Parcourez les paramètres avec les touches **[+]** et **[-]** jusqu'à visualiser sur le display P005;
2. Confirmez en appuyant sur la touche **[OK]**;
3. Lorsque les symboles «**LEAr**» apparaît, appuyez sur la touche de l'émetteur que vous voulez mémoriser;
4. Le display indiquera le numéro de l'émetteur mémorisé et les symboles «**LEAr**»;
5. Répetez l'opération à partir du point 3 si vous avez d'autres émetteurs à mémoriser;
6. Attendez 10 secondes jusqu'à ce que le display affiche "**- - - -**": l'apprentissage est effectué.

Attention: Si vous possédez des télécommandes Rolling code déjà programmée, il est possible de programmer un nouvel émetteur en donnant une impulsion sur le bouton caché, le récepteur se met en mode apprentissage.
Attention: Dans le cas d'émetteurs personnalisés, après l'accès à P005 l'apprentissage du premier émetteur personnalisé est possible seulement en appuyant sur sa touche cachée. Ensuite, seuls les émetteurs personnalisés avec la même clé de cryptage peuvent être mémorisés (par la procédure habituelle), au moins qu'un effacement de la mémoire ne soit effectué (P004).

Attention: Si une faible portée radio est constatée, il est recommandé de connecter l'antenne du feu clignotant (si présente) ou d'installer une antenne externe accordée.

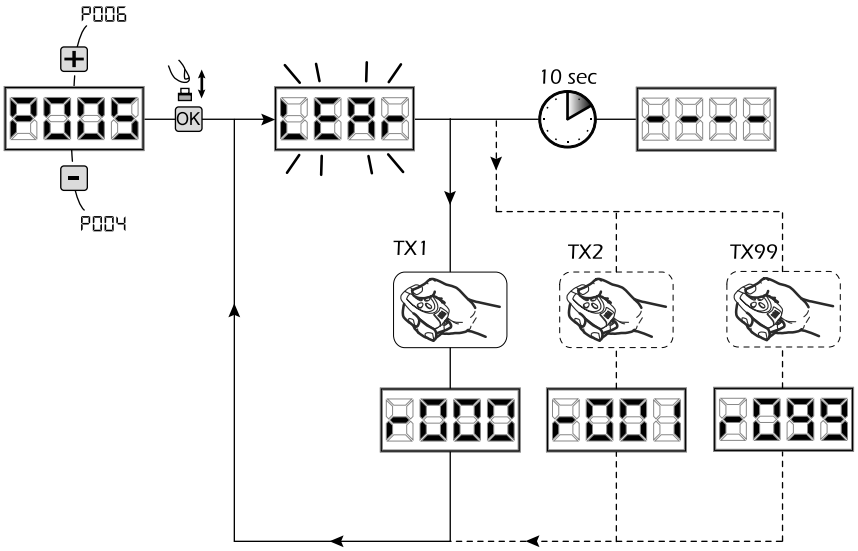

10 Modification des paramètres de fonctionnement

Au cas où il serait nécessaire de modifier les paramètres de fonctionnement (par exemple force, vitesse etc....):

1. Parcourez avec les touches **[+]** et **[-]** jusqu'à visualiser sur le display le paramètre désiré (par ex. P032);
2. Confirmez en appuyant sur la touche **[OK]**;
3. Réglez la valeur désirée avec les touches **[+]** et **[-]**;
4. Confirmez votre choix en appuyant sur la touche **[OK]** (le display indique le paramètre sélectionné précedemment)

Consultez la table à la page 60 pour vérifier la liste complète des "Paramètres de fonctionnement".

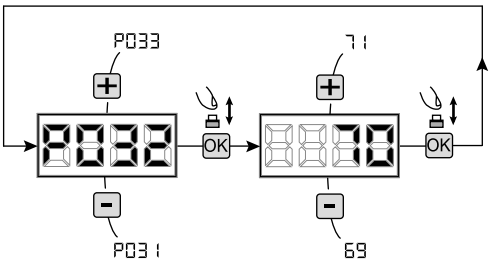

11 Programmation terminée

ATTENTION Une fois la programmation terminée, agissez sur les touches **[+]** et **[-]** jusqu'à ce que les initiales "**- - - -**" apparaissent.

Pour exécuter des opérations de "Programmation Avancée" (effacement des émetteurs, configuration entrée, etc...) allez à la page 55.

6 PROGRAMMATION AVANCÉE

Veuillez trouver ci-dessous certaines procédures de programmation concernant la gestion de la mémoire des émetteurs et la configuration avancée des entrées de commande.

1 Effacement des émetteurs mémorisés

1.1 Effacement de tous les émetteurs

1. Parcourez les paramètres jusqu'à visualiser P004;
2. Appuyez sur la touche **[OK]**;
3. Lorsque les symboles «**CAnC**» clignotent, restez appuyé sur la touche **[OK]**;
4. Rélâchez la touche **[OK]** dès que les symboles «**CAnC**» deviennent fixent;
5. Tous les émetteurs mémorisés ont été effacés (le display affiche de nouveau P004).

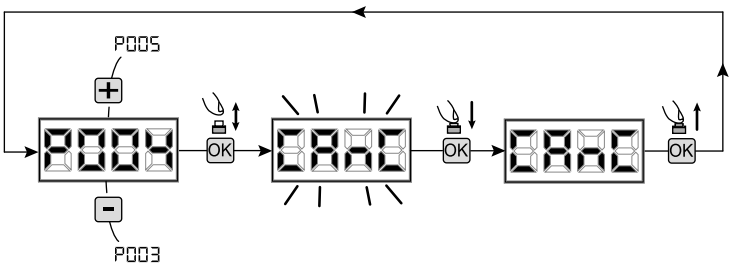

1.2 Recherche et effacement d'un émetteur

1. Parcourez les paramètres jusqu'à visualiser P006;
2. Appuyez sur la touche **[OK]**;
3. Choisissez l'émetteur que vous désirez effacer par l'intermédiaire des touches **[+]** et **[-]** (es. **r003**);
4. Lorsque que les symboles "**r003**" clignotent, restez appuyé sur la touche **[OK]**;
5. Relâchez la touche **[OK]** dès que les symboles "**r - - -**" deviennent fixent;
6. L'émetteur séléctionné a été effacé (l'affichage indiquera de nouveau P006).

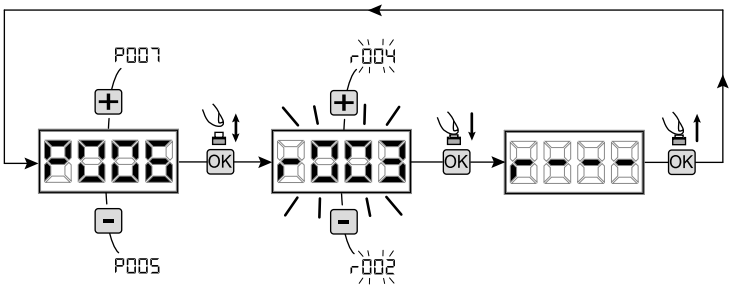

2 Restauration des paramètres par défaut

2.1 Restauration des paramètres de fonctionnement

1. Parcourez les paramètres avec les touches **[+]** et **[-]** jusqu'à visualiser le paramètre P007;
2. Accédez au paramètre en appuyant sur la touche **[OK]**;
3. Lorsque les initiales "**dEF1**" clignotent, maintenez la touche **[OK]**;
4. Relâcher la touche **[OK]** lorsque "**dEF1**" arrête de clignoter;
   Les paramètres de défaut sont rechargés pour la configuration en cours d'utilisation exceptés les paramètres du P016 au P022 et du P076 au P098;
5. Une fois la manœuvre conclue, P007 apparaîtra sur l'écran.

Attention: Après avoir restauré les paramètres par défaut, vous devez exécuter la programmation de la centrale à nouveau et vous devez ajuster tous les paramètres de fonctionnement, en particulier, n'oubliez pas de programmer correctement les paramètres de configuration du moteur (P028 - P029 - P030).

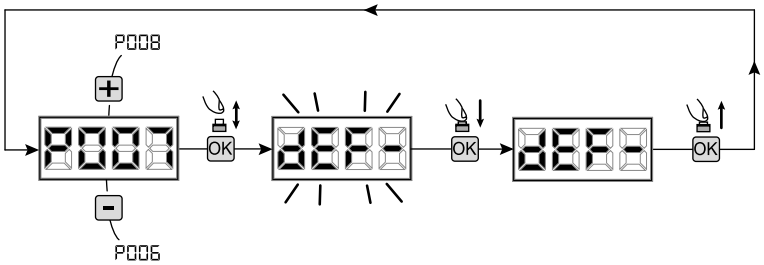

2.2 Restauration réglages "I/O" (Entrées/Sorties)

1. Parcourez les paramètres avec les touches **[+]** et **[-]** jusqu'à visualiser le paramètre P010;
2. Accédez au paramètre en appuyant sur la touche **[OK]**;
3. Lorsque les initiales "**dEF2**" clignotent, maintenez la touche **[OK]**;
4. Relâcher la touche **[OK]** lorsque "**dEF2**" arrête de clignoter;
   Les valeurs de défaut sont rechargés pour la configuration en cours d'utilisation rien que pour les paramètres du P016 au P022 et du P076 au P098;
5. Une fois la manœuvre conclue, P010 apparaîtra sur l'écran.

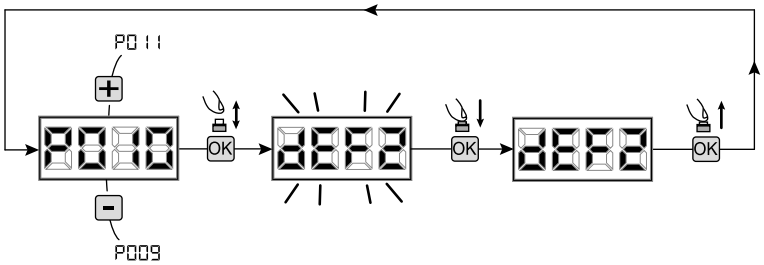

FR

3 Blocage/Déblocage accès à la programmation

En utilisant une télécommande avec codage dip-switch (peu importe quel type d'émetteurs utilisés), il est possible de bloquer et débloquer l'accès à la programmation de la platine afin d'empêcher toute manipulation. Le réglage du dip-switch sur la télécommande constitue le code de blocage/déblocage vérifié par la platine.

3.1 Bloc accès à la programmation

1. Faites défiler les paramètres avec les touches **[+]** et **[-]** jusqu'à ce que l'écran affiche P008;
2. Accédez au paramètre en appuyant sur la touche **[OK]**;
3. L'affichage affiche alternativement «**PrOG/FrEE**» pour indiquer que la platine est dans l'attente de la transmission du code de blocage;
4. Appuyer sur la touche CH1 du "TX master" dans les 10 secondes, l'écran affiche «**PrOG/bLOC**» avant de retourner à la liste des paramètres;
5. L'accès à la programmation est bloqué.

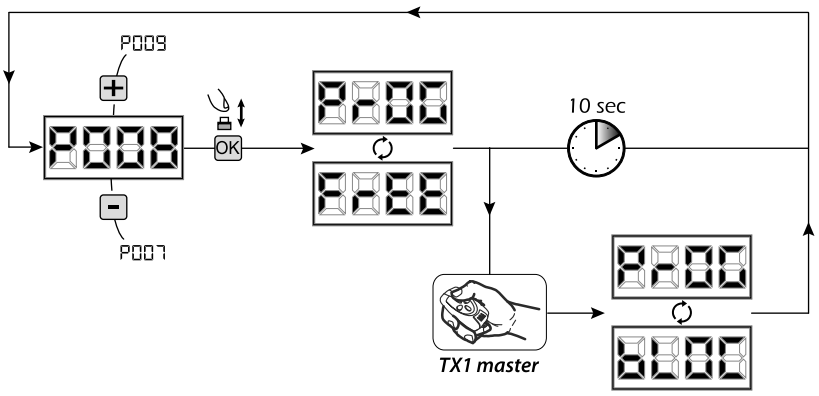

ATTENTION Le blocage/déblocage d'accès la programmation peut être configuré même depuis le smartphone à travers l'APP DEAinstaller. Dans ce cas un code installateur est configuré (autre que zéro) qui peut être débloqué exclusivement à travers l'APP.

3.2 Déblocage accès à la programmation

1. Faites défiler les paramètres avec les touches **[+]** et **[-]** jusqu'à ce que l'écran affiche P008;
2. Accédez au paramètre en appuyant sur la touche **[OK]**;
3. L'affichage affiche alternativement «**PrOG/bLOC**» pour indiquer que la platine est dans l'attente de la transmission du code de déblocage;
4. Appuyer sur la touche CH1 du "TX master" dans les 10 secondes, l'écran affiche «**PrOG/FrEE**» avant de retourner à la liste des paramètres;
5. L'accès à la programmation est débloqué.

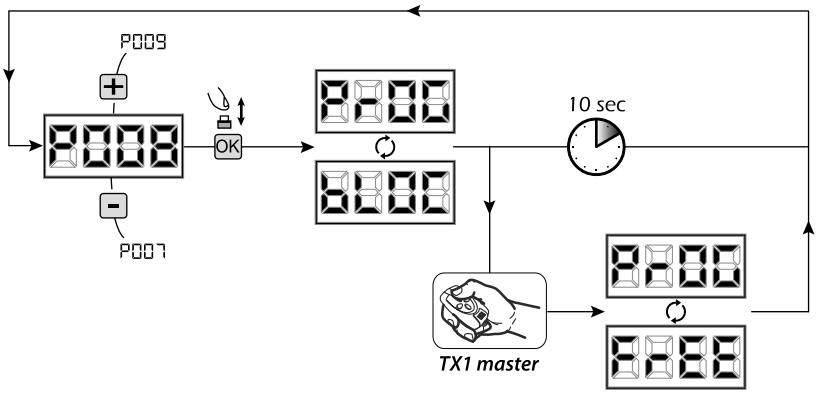

3.3 Déblocage accès à la programmation avec une réinitialisation globale

ATTENTION! Cette procédure implique la perte de tous les réglages mémorisés.

La procédure permet le déblocage de la platine même sans connaître son code de déblocage.
Suite à ce type de blocage, il faudra exécuter de nouveau la programmation de la platine et le réglage de tous les paramètres de fonctionnement, en particulier, n'oubliez pas de programmer correctement les paramètres de configuration du moteur (P028 - P029 - P030). Il faudra aussi répéter la mesure des forces d'impact afin d'assurer la conformité de l'installation**.**

1. Faites défiler les paramètres avec les touches **[+]** et **[-]** jusqu'à ce que l'affichage affiche P008;
2. Accédez au paramètre en appuyant sur la touche **[OK]**;
3. L'écran affiche alternativement «**PrOG/bLOC**»;
4. Appuyez sur la touche **[OK]**, l'écran affiche «**FrEE**» clignotant;
5. Appuyez de nouveau sur la touche **[OK]** et maintenez-la appuyée pour 5 secondes (en relâchant la touche avant que la procédure soit interrompue): l'affichage affiche «**FrEE**» fixe suivie par "**dEF1**", avant de retourner à la liste des paramètres;
6. L'accès à la programmation est débloqué.

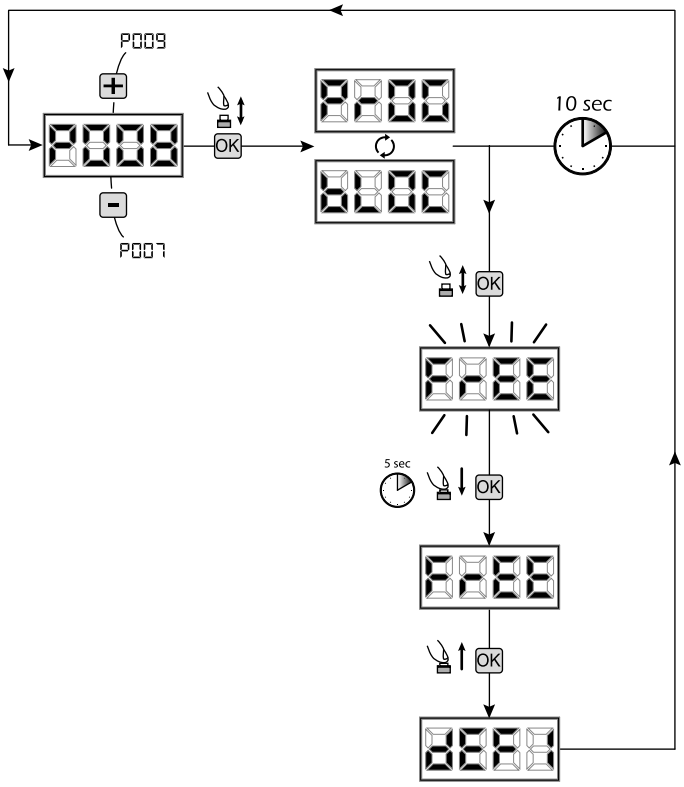

4 Déchargement / chargement mémoire données

4.1 Transfert de données sur unité de mémoire externe (DOWNLOAD)

1. Parcourez les paramètres avec les touches **[+]** et **[-]** jusqu'à visualiser le paramètre P011;
2. Appuyer sur la touche **[OK]**, les initiales "**dnLd**" clignotent;
3. Appuyer à nouveau sur la touche **[OK]** et maintenir enfoncé pendant 5 sec (si on relâche avant la procédure est interrompue);
4. Relâcher la touche **[OK]** des que "**dnLd**" arrête de clignoter;
   Tous les réglages de la centrale (TYPE, paramètres, émetteurs, course moteurs, etc...) sont sauvegardés sur l'unité de mémoire externe;

Attention: si des donnés sont présents sur l'unité de mémoire externe, elles seront remplacées lors du déchargement download.

5. Une fois terminé, P011 apparaîtra à nouveau sur l'écran.

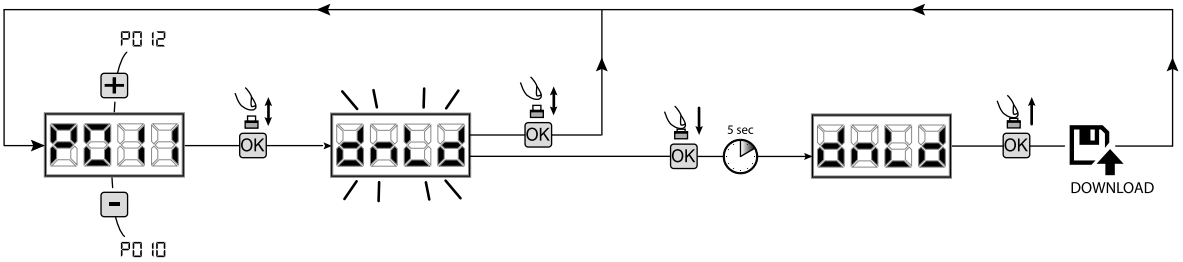

4.2 Chargement de données depuis une unité de mémoire externe (UPLOAD)

1. Parcourez les paramètres avec les touches **[+]** et **[-]** jusqu'à visualiser le paramètre P012;
2. Appuyer sur la touche **[OK]**, les initiales "**UPLd**" clignotent;
3. Appuyer à nouveau sur la touche **[OK]** et maintenir enfoncé pendant 5 sec (si on relâche avant la procédure est interrompue);
4. Relâcher la touche **[OK]** des que "**UPLd**" arrête de clignoter;
   Tous les réglages (TYPE, paramètres, émetteurs, course moteurs, etc...) contenus sur l'unité de mémoire externe sont chargés sur la centrale de commande branchée;
5. Une fois terminé, P012 apparaîtra à nouveau sur l'écran.

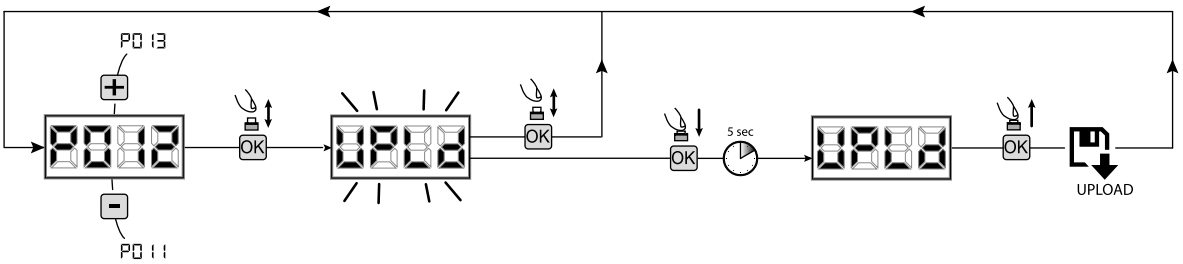

ATTENTION Si aucune unité externe de mémorisation n'est branchée ou si le câble de connexion est débranché pendant le transfert des données, le message "Err9" s'affiche, après quoi la centrale de commande est complètement réinitialisée et "TYPE" clignote sur l'écran. Se référer à la notice de la carte de mémoire externe pour restaurer le fonctionnement de la centrale de commande.

5 Configuration des entrées

Au cas où l'installation demamanderait des commandes différentes et/ou supplémentaires par rapport au à la configuration standard, il est possible de configurer chaque entrée pour le fonctionnement désiré (ex. START, PHOTO, STOP, ETC...).

1. Parcourez les paramètres jusqu'à visualiser ce qui correspond à l'entrée désirée:
   - P017=pour INPUT 1;
   - P018=pour INPUT 2;
   - P019=pour INPUT 3;
   - P020=pour INPUT 4;
   - P021=pour INPUT 5;
   - P022=pour INPUT 6;
2. Confirmez en appuyant sur la touche **[OK]** (par ex. P018);
3. Réglez la valeur correspondante au fonctionnement désiré avec les touches **[+]** et **[-]** (**référez-vous au tableau "paramètres de configuration entrées" page 60**);
4. Confirmez votre choix en appuyant sur la touche **[OK]** (l'affichage indiquera de nouveau P018).
5. Exécutez le nouveau branchement à l'entrée que vous venez de reconfigurer.

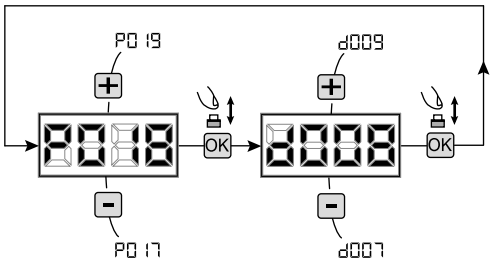

6 Programmation terminée

ATTENTION Une fois la programmation terminée, agissez sur les touches **[+]** et **[-]** jusqu'à ce que les initiales "**- - - -**" apparaissent.

FR

7 DESCRIPTION DES ENTRÉES

Le tableau ci-dessous propose une description du fonctionnement de toutes les entrées sélectionnables présentes sur la carte.

ENTRÉES (IN / EXP_IN)	
Mess.	***Description***
NONE	Non utilisé.
START	Entrée N.O. start. En cas d'intervention, provoque l'ouverture ou la fermeture. Peut fonctionner en mode "inversion" (P049=0) ou "pas-à-pas" (P049=1).
PED	Entrée N.O. piéton En cas d'intervention, provoque l'ouverture partielle du portail. Le réglage de la durée de la course piétonne est configurable avec le paramètre P043.
OPEN	Entrée N.O. permet l'ouverture. En cas d'intervention, provoque l'ouverture partielle du portail.
CLOSE	Entrée N.O. permet la fermeture. En cas d'intervention, provoque la fermeture du portail.
OPEN_PM	Entrée N.O. ouverture homme présent. Le portail s'ouvre tant que le bouton reste enfoncé.
CLOSE_PM	Entrée N.O. fermeture homme présent. Le portail se ferme tant que le bouton reste enfoncé.
ELOCK_IN	Entrée N.O. activation sortie verrouillage électrique. En cas d'intervention, provoque l'activation de la sortie « LOCK » de la carte, voir P062.
PHOTO_1	Entrée N.C. cellule photo-électrique 1. Pour la sélection du mode de fonctionnement, voir P050. S'il n'est pas utilisé, ponter l'entrée.
PHOTO_2	Entrée N.C. cellule photo-électrique 2. Pour la sélection du mode de fonctionnement, voir P051. S'il n'est pas utilisé, ponter l'entrée.
SAFETY_1	Entrée N.C. barre sensible 1. Pour la sélection du mode de fonctionnement, voir P067. S'il n'est pas utilisé, ponter l'entrée.
SAFETY_2	Entrée N.C. barre sensible 2. Pour la sélection du mode de fonctionnement, voir P068. S'il n'est pas utilisé, ponter l'entrée.
STOP / SAS_INPUT	Entrée N.C. stop. En cas d'intervention, bloque le mouvement durant n'importe quelle manœuvre. S'il n'est pas utilisé, ponter l'entrée. Contact N.C. (SAS INPUT): Lorsqu'il est branché au connecteur WARN_FIX/SAS OUTPUT sur une deuxième unité, il provoque le fonctionnement en "porte bancaire" (désactivation de l'ouverture de la seconde porte jusqu'à fermeture complète de la première). **Attention : Vérifiez que la sortie est exempte de tension.**
OPEN_INT (NET_EXP uniquement)	Cette commande permet de démarrer la manœuvre et d'activer l'allumage de la lampe verte (à l'arrivée avec portail ouvert) du feu interne uniquement. Si une commande OPEN_EXT est lancée simultanément, celle-ci sera enregistrée comme la prochaine manœuvre à effectuer. Une fois le TCA écoulé, le feu vert externe s'allumera, autorisant la manœuvre.
OPEN_EXT (NET_EXP uniquement)	Cette commande permet de démarrer la manœuvre et d'activer l'allumage du feu vert (à l'arrivée avec portail ouvert) du feu externe uniquement. Si une commande OPEN_INT est lancée simultanément, celle-ci sera enregistrée comme la prochaine manœuvre à effectuer. Une fois le TCA écoulé, le feu vert interne s'allumera, autorisant la manœuvre.
AUX_IN (NET_EXP uniquement)	Entrée pour la commande de la sortie AUX_OUT.
FCA_1	Entrée N.C. fin de course ouverture moteur 1. S'il n'est pas utilisé, désactiver l'entrée avec le paramètre correspondant.
FCC_1	Entrée N.C. fin de course fermeture moteur 1. S'il n'est pas utilisé, désactiver l'entrée avec le paramètre correspondant.
FCA_2	Entrée N.C. fin de course ouverture moteur 2. S'il n'est pas utilisé, désactiver l'entrée avec le paramètre correspondant.
FCC_2	Entrée N.C. fin de course fermeture moteur 2. S'il n'est pas utilisé, désactiver l'entrée avec le paramètre correspondant.
SAFETY_INHIBITION	Entrée N.C. Inhibition SAFETY. Si ouvert, cause le contournement des entrées de SÉCURITÉ qui sont alors ignorés même s'ils sont actifs.
RESET	Contact N.F. Pour connecter un microrupteur de déverrouillage. L'ouverture du contact déclenche le réarmement de l'unité de commande.

8 MESSAGES AFFICHÉS SUR LE DISPLAY

MESSAGES D'ÉTAT	
Mess.	***Description***
----	Portail fermé
-' '-	Portail ouvert
OPEn	Ouverture en course
CLOS	Fermeture en course
StEP	L'armoire attend une commande après une impulsion de start, en mode de fonctionnement pas-à-pas
StOP	L'entrée stop est intervenue ou un obstacle a été détecté avec durée d'inversion limitée (P055 > 0 ou P056 > 0)
' '	Carte en BOOT-MODE : elle indique que le firmware est corrompu ou en cours d'actualisation. Pour procéder au rétablissement du firmware, utiliser l'APP DEAinstaller et s'assurer que le NET-NODE soit connecté sur le juste port. **Attention : Quand on effectue l'actualisation du firmware, la carte perd toutes les données (paramètres et radiocommandes) qui se trouvent dans la mémoire. S'assurer d'avoir un backup de la mémoire si l'on compte rétablir les données après l'actualisation.**
rESP	Réinitialisation de la position actuelle: l'armoire de commande vient d'être réinitialisé après une panne de courant ou la porte a dépassé le nombre maximal d' inversions autorisées (80), sans arriver jamais à la butée de fermeture, ou le nombre maximum d'opérations consécutives (15) du dispositif anti-écrasement. La recherche des points de fins de course d'ouverture et après de fermeture en vitesse ralentie a été lancée.

MESSAGES D'ERREUR		
Mess.	***Description***	***Solutions possibles***
ErrP	Erreur de position: La procédure de réinitialisation de la position n'est pas réussie. L'armoire de commande est en attente de commandes.	- Assurez-vous qu'il n'ya pas de frictions spécifiques et / ou des obstacles pendant la course; - Donnez une impulsion de START pour initialiser la manœuvre de configuration de la position ; - Vérifiez que l'opération se termine correctement, en aidant manuellement, si nécessaire, la course de la/des porte/s; - Si nécessaire ajustez les valeurs de force et vitesse du/des moteur/s.
bLOC UArt	On essaie de programmer la carte quand un dispositif NET-NODE est connecté.	Couper l'alimentation, déconnecter le NET-NODE du port de communication et réactiver l'alimentation;
Err3	Photocellules et/ou dispositifs de sécurité extérieurs activés ou en panne.	Vérifiez le bon fonctionnement de tous les dispositifs de sécurité et/ou des photocellules installées.
Err4	Éventuel dommage/surchauffe au circuit de puissance de la centrale de commande.	Couper l'alimentation pendant quelques minutes et réactiver l'alimentation. Actionner une impulsion de démarrage, si le message se répète, remplacer la centrale de commande.
Err5	Time-out course moteurs: Le /les moteur/s a/ont dépassé le temps de travail massimale (4min) sans s'arrêter jamais.	- Donnez une impulsion de START pour initialiser la manœuvre de configuration de la position ; - Vérifiez que l'opération se termine correctement.
Err6	Time-out détection d'obstacles: Avec le dispositif anti-écrasement désactivé, la présence d'un obstacle qui empêche le mouvement de plus de 10 secondes a été quand même détectée.	- Assurez-vous qu'il n'ya pas de frictions spécifiques et / ou des obstacles pendant la course; - Donnez une impulsion de START pour initialiser la manœuvre de configuration de la position ; - Vérifiez que l'opération est terminée avec succès.
Err7	Mouvement des moteurs non relevé.	Vérifiez le bon branchement des moteurs et leurs encodeurs; Vérifiez le bon positionnement des Jumpers J5 et J9 comme indiqué dans le schéma électricque. Si la signalisation se répète, remplacez l'armoire de commande.
Err8	La consommation électrique d'un appareil connecté à une sortie 24V dépasse les limites de sécurité. Panne interne du panneau de commande.	- Ignorez le message si l'erreur apparaît brièvement à l'écran lorsque l'alimentation du panneau de commande est coupée. - Débranchez tous les dispositifs auxiliaires ; si l'erreur disparaît, reconnectez les dispositifs un par un jusqu'à identifier celui qui provoque la surcharge. - Si l'erreur persiste, remplacez le panneau de commande.
Err9	Communication avec carte de mémoire externe (même NET-EXP ou bien NET-NODE) absente/interrompue.	- Vérifier que le câble de branchement de la carte de mémoire externe soit correctement branché. - Lorsque un transfert de données (DOWNLOAD/UPLOAD) est en cours, vérifier qu'il ne soit pas interrompu (par exemple en débranchant la carte avant la fin du transfert). **Attention:** l'interruption d'un UPLOAD causera un RESET totale de la centrale de commande.
Er 10 Er 11	Éventuel dommage/surchauffe au circuit de puissance de la centrale de commande.	Couper l'alimentation pendant quelques minutes et réactiver l'alimentation. Actionner une impulsion de démarrage, si le message se répète, remplacer la centrale de commande.
Er 12	Éventuel dommage au circuit de puissance de la centrale de commande ou au circuit de l'encodeur.	Vérifier le câblage de l'encodeur et du moteur. Couper et remettre le courant. Actionner une impulsion de démarrage, si le message se répète, effectuer les contrôles suivants. - Entrer dans le P003 et manutentionner la porte à l'aide des touches + et -. - Si la porte se déplace à la vitesse maximale et l'écran affiche Err7, remplacer la carte encodeur du moteur. - Si le moteur reste toujours à l'arrêt, remplacer la centrale de commande.
Er 15	Des paramètres de réglage sensibles ont été modifiés à l'aide de l'APP DEAinstaller, sans avoir exécuté l'apprentissage de la course moteurs à la fin de l'opération.	Exécuter l'apprentissage de la course moteur (P003) avant de pouvoir effectuer toute autre opération.
Er81	NET-NODE connecté au port de communication erroné.	Connecter le NET-NODE dans le port correct selon ce qui est indiqué sur le schéma de la centrale de commande.

FR

9 LISTE DÉTAILLÉE DES PARAMÈTRES

Procédures de Programmation

P001	Positionnement moteur 1
P002	Positionnement moteur 2
P003	Apprentissage course moteurs
P004	Effacement émetteurs
P005	Apprentissage émetteurs
P006	Recherche et effacement d'un émetteur
P007	Restauration des paramètres de fonctionnement
P008	Blocage accès à la programmation
P009	Apprentissage des dispositifs DE@NET connectés (actuellement non utilisé)
P010	Restauration réglages "I/O" (Entrées/Sorties)
P011	Transfert de données sur unité de mémoire externe (DOWNLOAD)
P012	Chargement de données depuis une unité de mémoire externe (UPLOAD)
P013	Visualisation état des entrées et compteur-manœuvres
P014	Non utilisé
P015	Non utilisé

Paramètres de Configuration d'entrée

			Default TYPE			
			00	***01***	***02***	***03***
P016	Sélection type entrée INPUT_3		***000***	***000***	***000***	***000***
	• 000: IN3 type=contact disponible • 001: IN3 type=resistance constante 8K2					
P017	INPUT_1		***001***	***001***	***001***	***001***
P018	INPUT_2		***002***	***002***	***008***	***008***
P019	INPUT_3		***010***	***010***	***010***	***000***
P020	INPUT_4		***008***	***008***	***011***	***000***
P021	INPUT_5		***012***	***009***	***000***	***000***
P022	INPUT_6		***014***	***011***	***000***	***000***
	• 000: NONE • 001: START • 002: PED • 003: OPEN • 004: CLOSE • 005: OPEN_PM • 006: CLOSE_PM • 007: ELOCK_IN	• 008: PHOTO_1 • 009: PHOTO_2 • 010: SAFETY_1 • 011: STOP • 012: FCA_1 • 013: FCA_2 • 014: FCC_1 • 015: FCC_2	• 016: SAFETY_2 • 017: OPEN_INT • 018: OPEN_EXT • 019: AUX_IN • 020: SAFETY_INHIBITION • 021: RESET			
P023	Bouton de la télécommande 1		***001***	***001***	***001***	***001***
P024	Bouton de la télécommande 2		***000***	***000***	***000***	***000***
P025	Bouton de la télécommande 3		***000***	***000***	***000***	***000***
P026	Bouton de la télécommande 4		***000***	***000***	***000***	***000***
	• 000: NONE • 001: START • 002: PED • 003: OPEN	• 004: CLOSE • 005: Non utilisé • 006: Non utilisé • 007: ELOCK_IN	• 008: AUX_IN • 009: STOP			
P027	Codage radio		***000***	***000***	***000***	***000***
	• 000: HCS FIXED CODE • 001: HCS ROLLING CODE	• 002: DIP SWITCH (HT12) • 003: DART				
	Attention: Si le type de codage doit être modifié, et uniquement si la mémoire contient déjà des commandes à distances avec des codes différents, la procédure d'effacement de la mémoire (P004) doit être effectuée **APRÈS** le réglage du nouveau code.					

Paramètres de Configuration du moteur

			Default TYPE 00	01	02	03
P028	**Sélection du type de moteurs**		***005***	***005***	***003***	***003***
	TYPE 00					
	• 005: LIVI_6/24 - 6/24 BOOST • 006: LIVI_9/24	• 007: REV24 • 008: REV24 BOOST				
	TYPE 01					
	• 000: GEKO • 001: LOOK - MAC - STING	• 002: GHOST 100 - GHOST 200 • 003: LIVI 502/24 - ANGOLO	• 004: LIVI 502MT/24 • 005: GEKO/X			
	TYPE 02					
	• 003: LIVI 902/24 - 905/24	• 004: LIVI 902R/24				
	TYPE 03					
	• 003: PASS 24_N	• 004: STOP 24_N				
P029	**Sélection du fonctionnement avec ou sans encodeur**		***001***	***001***	***000***	***000***
	ATTENTION: rappelez-vous de régler correctement même les jumpers J5 et J9 (voir tableau des borniers) **ATTENTION:** J5, J9 et P.029 doivent être reglés correctement avant d'exécuter la procédure de programmation		• 000: moteurs avec encodeur • 001: moteurs sans encodeur			
P030	**Sélection nombre de moteur**		***001***	***002***	***001***	***001***
	• 001: un moteur • 002: deux moteurs					

Paramètres de Fonctionnement

		Default TYPE 00	01	02	03
P031	**Régulation vitesse moteurs pendant le ralentissement en ouverture**	***040***	***050***	***050***	***030***
		15%.....100%			
P032	**Régulation vitesse moteurs pendant la course en ouverture**	***100***	***100***	***100***	***100***
		15%.....100%			
P033	**Régulation vitesse moteurs pendant la course en fermeture**	***100***	***100***	***100***	***100***
		15%.....100%			
P034	**Régulation vitesse moteurs pendant le ralentissement en fermeture**	***040***	***050***	***050***	***030***
		15%.....100%			
P035	**Régulation durée ralentissement en ouverture**	***025***	***020***	***020***	***030***
		0%.....80%			
P036	**Régulation durée ralentissement en fermeture**	***025***	***020***	***020***	***030***
		0%.....80%			
P037	**Régulation force moteur 1 en ouverture**	***050***	***050***	***050***	***099***
	Si = 100% détection obstacle désactivé	15%.....100%			
P038	**Régulation force moteur 1 en fermeture**	***050***	***050***	***050***	***099***
	Si = 100% détection obstacle désactivé	15%.....100%			
P039	**Régulation force moteur 2 en ouverture**	***050***	***050***	***000***	***099***
	Si = 100% détection obstacle désactivé	15%.....100%			
	SEULEMENT TYPE 02: Réglage de la force secondaire en fermeture: règle la force moteur dans la dernière partie de la course en fermeture définie par le P058.	0%.....100%			
P040	**Régulation force moteur 2 en fermeture**	***050***	***050***	***000***	***099***
	Si = 100% détection obstacle désactivé	15%.....100%			
P041	**Régulation temps fermeture automatique**	***000***	***000***	***000***	***000***
	Si = 0 fermeture automatique désactivée	0s.....255s			
P042	**Régulation temps fermeture automatique piétons**	***000***	***000***	***000***	***000***
	Si = 0 fermeture automatique piétons désactivée	0s.....255s			
P043	**Régulation durée course piétons**	***030***	***035***	***035***	***100***
		5%.....100%			

FR

P044	**Régulation temps de preclignotement**	***000***	***000***	***000***	***000***
		0s.....10s			
P045	**Régulation temps de décallage en ouverture**	***/***	***001***	***/***	***/***
		0s.....30s			
P046	**Régulation temps de décallage en fermeture**	***/***	***003***	***/***	***/***
		0s.....30s			
P047	**Fonction "immeuble en copropriété"**	***000***	***000***	***000***	***000***
	Si cette fonction est activée, les entrées de commande en ouverture sont désactivées pour la durée complète de l'ouverture et du temps pause.	• 000 : désactivé • 001 : actif uniquement en ouverture • 002 : actif en ouverture et en fermeture automatique			
P048	**Fonction coup de bélier**	***000***	***000***	***000***	***000***
	Si=0 "coup de bélier» désactivé; si=1 avant chaque manœuvre d'ouverture les moteurs sont poussés en fermeture pour 1 seconde afin de faciliter le déverrouillage d'une éventuelle électro-serrure; si>1 il exécute un coup de bélier périodique afin de maintenir les vantaux en pression sur les butées de fermeture. Si les fins de course de fermeture ont été installés, il exécute cette fonction seulement si les fins de course ont été désactivés, par exemple dans les cas où il y a une diminution de la pression sur la butée.	• 000: "coup de bélier" désactivée • 001: "coup de bélier" activée • >001: "coup de bélier" périodique (X*1 min) (2.....255)			
P049	**Activation « PAS-A-PAS »**	***001***	***001***	***001***	***001***
	Sélection modalité "inversion" (pendant la manoeuvre une impulsion inverse le mouvement) ou "pas-à-pas" (pendant la manoeuvre une impulsion arrête le mouvement. L'impulsion suivante fait demarrer le moteur dans le sens inverse).	• 000: "inversion" • 001: "pas-à-pas"			
P050	**PHOTO_1**	***002***	***002***	***002***	***002***
	Si=0 photocellule active en fermeture et avant chaque démarrage; si=1 les photocellules sont toujours habilitées; si=2 les photocellules sont habilitées seulement en fermeture. Une fois habilitée, l'activation de l'entrée PHOTO_1 provoque: l'inversion (pendant la fermeture), l'arrêt (pendant l'ouverture), le blocage (quand le portail est fermé). Si = 3-4-5, l'opération est identique aux valeurs 0-1-2 mais avec la fonction» fermer immédiatement «activée: en tout cas, lors de l'ouverture et / ou du temps de pause, en supprimant un tout obstacle que la porte mettra fin à la manœuvre d'ouverture avant de la fermer automatiquement après un délai de 2 secondes.	• 000: photocellule active en fermeture et avant chaque démarrage • 001: photocellules toujours habilitées • 002: photocellules habilitées seulement en fermeture • 003: comme 000, mais avec "ferme immédiatement" habilité • 004: comme 001, mais avec "ferme immédiatement" habilité • 005: Comme 002, mais avec "ferme immédiatement" habilité			
P051	**PHOTO_2**	***000***	***001***	***002***	***002***
	Si=0 photocellule active en fermeture et avant chaque démarrage; si=1 les photocellules sont toujours habilitées; si=2 les photocellules sont habilitées seulement en fermeture. Une fois habilitée, l'activation de l'entrée PHOTO_2 provoque: l'inversion (pendant la fermeture), l'arrêt (pendant l'ouverture), le blocage (quand le portail est fermé). Si = 3-4-5, l'opération est identique aux valeurs 0-1-2 mais avec la fonction» fermer immédiatement «activée: en tout cas, lors de l'ouverture et / ou du temps de pause, en supprimant un tout obstacle que la porte mettra fin à la manœuvre d'ouverture avant de la fermer automatiquement après un délai de 2 secondes.	• 000: photocellule active en fermeture et avant chaque démarrage • 001: photocellules toujours habilitées • 002: photocellules habilitées seulement en fermeture • 003: comme 000, mais avec "ferme immédiatement" habilité • 004: comme 001, mais avec "ferme immédiatement" habilité • 005: Comme 002, mais avec "ferme immédiatement" habilité			
P052	**Fonctionnement du contact disponible**	***000***	***000***	***060***	***000***
	Si=0 "voyant portail ouvert fixe" (contact toujours fermé quand le portail est en mouvement ou lorsqu'il est ouvert, il s'ouvre à nouveau uniquement à la fin d'une manœuvre de fermeture) - Si=1 "voyant portail ouvert intermittent" (contact intermittent lent pendant l'ouverture et rapide pendant la fermeture, il est fermé quand le portail est ouvert, il s'ouvre à nouveau uniquement à la fin d'une manœuvre de fermeture) - Si>1 "lumière de courtoisie" (sortie ON pendant chaque mouvement, OFF quand le moteur s'arrête, après le retard établit).	• 000: "lampe témoin fixe" • 001: "lampe témoin intermittent" • >001 : retard à l'extinction "lampe témoin" (2sec.....255sec)			
P053	**Activation recherche des butées même en ouverture**	***/***	***000***	***001***	***001***
	Les moteurs s'arrêtent seulement lorsqu'ils trouvent leurs butées, même en ouverture. **Attention:** Lors de la manœuvre d'émergence, le moteur exécute la première manœuvre en ouverture. E plus, s'il y a les fins de course, le paramètre est forcé à 1.	• 000: arrêt en ouverture sur le point mémorisé • 001: arrêt en ouverture sur la butée			

P054	**Fonction “démarrage progressif”**	***001***	***001***	***001***	***001***
	Les moteurs accélérent progressivement jusqu’à atteindre la vitesse sélectionnée, en évitant des démarrages brusques. **SEULEMENT TYPE 02:** Si=3 l’espace de ralentissement en cours d’ouverture (P035) devient également l’espace dans lequel la porte se déplace avec la vitesse de ralentissement (P031) au début de la fermeture.	• 000: “démarrage progressif ” désactivée • 001: “démarrage progressif” activée • 002: “démarrage progressif lent” activé • 003: “démarrage progressif configurable” activée (**seulement TYPE 02**)			
P055	**Inversion due à un obstacle lors de l’ouverture**	***003***	***003***	***003***	***003***
	Régulation durée de l’ inversion sur obstacle (détecté par le capteur anti-écrasement interne ou par l’activation de l’entrée SAFETY/SECURITE): si=0 le moteur exécute l’inversion complète, si>0 indique la durée (formulé en sec) de la course, après l’inversion suite à la présence d’un obstacle pendant l’ouverture.	• 000: inversion complète sur obstacle • >000: durée de l’inversion sur obstacle 1s.....10s			
P056	**Inversion due à un obstacle lors de la fermeture**	***003***	***003***	***003***	***003***
	Régulation durée de l’ inversion sur obstacle (détecté par le capteur anti-écrasement interne ou par l’activation de l’entrée SAFETY/SECURITE): si=0 le moteur exécute l’inversion complète, si>0 indique la durée (formulé en sec) de la course, après l’inversion suite à la présence d’un obstacle pendant en fermeture.	• 000: inversion complète sur obstacle • >000: durée de l’inversion sur obstacle 1s.....10s			
P057	**Facilitation de déblocage manuel**	***000***	***001***	***003***	***002***
	Si≠0, après la détection de la butée de fermeture ou ouverture, le moteur 1 effectue une brève inversion pour soulager la pression sur la butée, et donc pour faciliter le déblocage manuel. La valeur de réglage indique la durée de l’inversion. Si=0 fonction désactivée.	• 000: Facilitation de déblocage désactivée • >000: Facilitation de déblocage activée avec durée pareil à: (1x25ms.....20x25ms) (1x25ms.....40x25ms) (**seulement TYPE 00**)			
P058	**Réglage du marge de la butée en ouverture**	***012***	***025***	***000***	***020***
	Il régle la durée de la dernière partie de la course pendant laquelle un obstacle est interprété comme une butée en bloquant le moteur sans effectuer l’inversion. Pour les moteurs avec encodeur, la valeur programmée indique le nombre de tours du rotor, tandis que pour les moteurs sans encodeur, la valeur est exprimée en % de la course maximale. **Attention:** Pour les moteur sans encodeur, si P035 (Régulation durée ralentissement en ouverture) est >10%, il force le marge de détection de la butée jusqu’à ce qu’il est pareil à la durée du ralentissement.	1.....255 (moteurs avec encodeur) 1%.....100% (moteurs sans encodeur)			
	SEULEMENT TYPE 02: Réglage durée de la force secondaire en fermeture: règle la durée de la dernière partie de la course en fermeture dans laquelle la force est gérée séparément avec le paramètre P039. La valeur programmée indique le nombre de tours du moteur.	0.....255			
P059	**Réglage du marge de la butée en fermeture**	***012***	***025***	***025***	***020***
	Il régle la durée de la dernière partie de la course pendant laquelle un obstacle est interprété comme une butée en bloquant le moteur sans effectuer l’inversion. Pour les moteurs avec encodeur, la valeur programmée indique le nombre de tours du rotor, tandis que pour les moteurs sans encodeur, la valeur est exprimée en% de la course maximale. **Attention:** Pour les moteur sans encodeur, si P036 (Régulation durée ralentissement en fermeture) est >10%, il force le marge de détection de la butée jusqu’à ce qu’il est pareil à la durée du ralentissement.	1.....255 (moteurs avec encodeur) 1%.....100% (moteurs sans encodeur)			
	SEULEMENT TYPE 02: Réglage marge de butée en fermeture: règle la durée de la dernière partie de la course en fermeture dans laquelle un éventuel obstacle est interprété comme butée, causant l’arrêt du moteur et non pas inversion sur obstacle. La valeur programmée indique le nombre de tours du moteur.	1.....255			
P060	**Réglage force moteurs à l’arrive sur la butée**	***000***	***035***	***000***	***000***
	Si=0, Réglage déshabilité (la valeur de force sur la butée est calculée automatiquement) - Si≠0 (moteurs avec encodeur) indique la valeur (en % de la valeur maximale) de la force programmée pour le dernier bout.	0%.....100%			
	SEULEMENT TYPE 02: Réglage de la force dans la marge de butée en fermeture, sa durée est programmée avec le P059.				

FR

P061	**Fonction "ENERGY SAVING (économie d'énergie)"**	***000***	***000***	***000***	***000***
	S1=1 après 10sec d' inactivité, la platine éteint les sorties 24V et l'écran, ils seront rallumés à la première commande reçue (utilisation conseillée avec alimentation à batteries et/ou panneau solaire). **Attention:** si la fonction "Energy saving" est active, la fonction SAS n'est pas disponible. **Attention:** si la fonction "Energy saving" est active, il faudra utiliser uniquement l'alimentation stabilisée 24V_ST.	• 000: "Energy saving" non active • 001: "Energy saving" active			
P062	**Fonctionnement sortie électro-serrure**	***000***	***000***	***000***	***005***
	Si=0 sortie "boost" pour alimentation électro-serrure art. 110, Si=1 sortie 24V commandée par une entrée ELOCK_IN en modalité impulsive, Si=2 sortie 24V commandée par une entrée ELOCK_IN en modalité pas-à-pas, Si=3 Sortie électrofrein pour moteurs réversibles, Si=4 sortie 24V pour alimentations élettro-serrure avec un relais externe, Si=5 sortie 24V pour alimentation électro-aimants pour barrières, Si>5 sortie 24V commandée par une entrée ELOCK_IN en modalité temporisée (la valeur programmée indique le retard d'extinction en seconds). **Attention:** Pour régler les temps d'activation / désactivation dans les mode 000 | 004 | 005, utilisez le paramètre P064.	• 000: "Sortie "boost" pour électro-serrure pour art.110 • 001: "Sortie impulsive 24V ⎓ max 5W • 002: "Sortiepas-à-pas 24V ⎓ max 5W • 003: "Sortie électro-frein pour moteurs réversibles • 004: "Sortie alimentation électro-serrures avec un relais externe • 005: "Sortie alimentation électro-aimants pour barrières • >005: "Sortie temporisée 24V ⎓ max 5W (6sec.....255sec)			
P063	**Inversion diréction de marche**	***000***	***000***	***000***	***000***
	Si=1 inverse automatiquement les sorties ouvre/ferme des moteurs, en évitant de modifier les cabalages en cas d'installation du moto-réducteur en position inversée par rapport au standard. **Attention:** Si vous modifiez ce paramètre, vous devez modifier les paramètres des fins de course d'ouverture et de fermeture.	• 000: "Installation standard • 001: "Installation inversée			
P064	**Réglage durée serrure électronique**	***002***	***002***	***002***	***002***
	Si P062=000|004, règle le temps d'activation de la sortie LOCK; Si P062=005, règle le temps de désactivation de la sortie LOCK;	0s.....10s			
P065	**Compteur manœuvres maintenance**	***000***	***000***	***000***	***000***
	Si=0 réinitialise le compteur et désactive la demande d'intervention, si>0 indique le nombre de manœuvres (x 500) à effectuer avant que l'armoire de commande exécute un pré-clignotement de 4 secondes additionnelles pour indiquer la nécessité d'entretien supplémentaire. Par exemple.: Si P065=050, nombre de manœuvres = 50x500=25000. **Attention:** Avant de définir une nouvelle valeur du compte-manœuvres de maintenance, le même doit être réinitialisé en configurant P065 = 0 et, seulement plus tard, P065 = "nouvelle valeur".	• 000: "Demande de maintenance: déshabilitée • >000: "Nombre de manœuvres (x 500) pour demande de maintenance (1.....255)			
P066	**Sélection du fonctionnement sortie clignotant**	***001***	***001***	***001***	***001***
	Si=0 sortie clignotant intermittente; Si=1 sortie clignotant fixe (pour clignotants avec circuit intermittent intérieur).	• 000: "sortie clignotant intermittente • 001: "sortie clignotant fixe			
P067	**SAFETY_1**	***000***	***000***	***000***	***000***
	Si=0 barre palpeuse toujour active, si=1 barre palpeuse active seulement en fermeture; si=2 barre palpeuse active seulement en fermeture et avant chaque démarrage; si=3 barre palpeuse active seulement en ouverture; si=4 barre palpeuse active seulement en ouverture et avant chaque démarrage; Comme pour la detection d'obstacle électronique, les valeurs d'inversions suite à l'activation des dispositifs de sécurité SAFETY_1 et SAFETY_2, sont sélectionées par les paramètres P055 (Réglage durée de l'inversion sur obstacle en ouverture) et P056 (Réglage durée de l'inversion sur obstacle en fermeture).	• 000: "barre palpeuse toujours activée • 001: "barre palpeuse active seulement en fermeture • 002: "barre palpeuse active seulement en fermeture et avant chaque démarrage • 003: "barre palpeuse active seulement en ouverture • 004: "barre palpeuse active seulement en ouverture et avant chaque démarrage			
P068	**SAFETY_2**	***000***	***000***	***000***	***000***
	Si=0 barre palpeuse toujour active, si=1 barre palpeuse active seulement en fermeture; si=2 barre palpeuse active seulement en fermeture et avant chaque démarrage; si=3 barre palpeuse active seulement en ouverture; si=4 barre palpeuse active seulement en ouverture et avant chaque démarrage; Comme pour la detection d'obstacle électronique, les valeurs d'inversions suite à l'activation des dispositifs de sécurité SAFETY_1 et SAFETY_2, sont sélectionées par les paramètres P055 (Réglage durée de l'inversion sur obstacle en ouverture) et P056 (Réglage durée de l'inversion sur obstacle en fermeture).	• 000: "barre palpeuse toujours activée • 001: "barre palpeuse active seulement en fermeture • 002: "barre palpeuse active seulement en fermeture et avant chaque démarrage • 003: "barre palpeuse active seulement en ouverture • 004: "barre palpeuse active seulement en ouverture et avant chaque démarrage			

P069	**Arrêt retardé sur fin de course**	***000***	***000***	***000***	***000***
	Le fonctionnement du moteur est arrêté 1,5 sec. après la detection du fin de course. Si pendant ce retard la butée de fermeture est détectée, le fonctionnement du moteur est arrêté immédiatement.	• 000: "arrêt retardé sur fin de course désactivée • 001: "arrêt retardé sur fin de course activée			
P070	**Réglage durée de la puissance au démarrage**	***200***	***200***	***200***	***200***
	Attention: Si "démarrage progressif lent" activé, le réglage de la durée de la puissance au démarrage est désactivé indépendemment de la valeur dans le paramètre P070.	• 000: "durée de la puissance au démarrage désactivée (durée de la puissance au démarrage au niveau minimum) • 00X: "durée de la puissance au démarrage jusqu'à 1,5 sec (X*6ms)			
P071	**Autotest sécurités**	***000***	***000***	***000***	***000***
	Si=0 sortie 24V ⎓ sans autotest; si=1 sortie 24V ⎓ pour sécurités avec autotest (désactive la sortie et vérifie l'ouverture du contact avant chaque manouvre). **Attention:** pour le fonctionnement autotest, tous les dispositifs de sécurité doivent être branchés à l'alimentation stabilisée 24V_ST (1-2) et alignées avant la manœuvre d'apprentissage de la course (P003).	• 000: "alimentation réseau (autotest sécurités désactivé) • 001: "autotest sécurités activé			
P072	**Activation fonction SAS (seulement pour NET_EXP)**	***000***	***000***	***000***	***000***
	La sortie SAS est branchée sur une entrée STOP/SAS INPUT d'une deuxième centrale, et permet le fonctionnement en sas (ou porte bancaire) (inhibition de l'ouverture de la deuxième porte tandis que la première n'est pas complètement fermée). Lorsque ce paramètre est activé, lors d'un reset un RESP automatique s'exécute, pendant lequel la sortie SAS ne s'active pas. Si des fins de course sont branchés et lors d'un reset ils sont enclenchés, le RESP ne s'exécute pas. **Attention:** Si les deux portes sont débloquées manuellement et déplacées de la position de fermeture, une condition d'inter-blocage se présente. Il sera donc nécessaire de refermer manuellement au moins une des deux portes.	• 000: "Fonction SAS" désactivé • 001: "Fonction SAS" activé			
P073	**«Homme mort» forcé**	***000***	***000***	***000***	***000***
	Si cette fonction est habilitée, toutes les entrées configurées comme OPEN et CLOSE changent automatiquement aussi sur OPEN_UP et CLOSE_UP (commandes en Homme Mort) lorsqu'elles sont activées et maintenues actives, dans le cas où une des securités (photocellule et/ou bord sensible) est occupée. Cette fonction permet donc de contrôler l'automatisme même si les dispositifs de sécurité se trouvent en défaut. Si l'entrée de commande n'est plus maintenue, l'automatisme revient en mode automatique. Quand il y a des bords sensibles branchés comme SAFETY_1 ou SAFETY_2, cette fonction n'est pas compatible avec les valeurs 001 et 003 dess paramètres P067 et P068. Pour des raisons de sécurité, nous vous recommandons de **NE PAS** utiliser cette fonction dans le cas où des horloges/minuteries sont connectées aux entrées configurées comme OPEN ou CLOSE.	• 000: fonction désactivée • 001: fonction activée (force le passage en mode Homme Mort si les sécurités sont activées/en défaut et les commandes OPEN / CLOSE sont maintenues)			
P074	**Non utilisé**				
P075	**Non utilisé**				
P076	**Non utilisé**				
P077	**Non utilisé**				
P078 . . . P099	**Paramètres de configuration dédiés à la carte d'expansion NET_EXP (pour une description détaillée des paramètres, reportez-vous à la notice d'emploi).**				

FR

10 ESSAI D'INSTALLATION

L'essai est une opération essentielle afin de vérifier la correcte installation du système. **DEA** System résume le fonctionnement correct de toute l'automatisation en 4 phases très simples:

- Assurez-vous que vous vous référez strictement tel que décrit au paragraphe "RÉCAPITULATIF DES AVERTISSEMENTS";
- Effectuez des tests d'ouverture et de fermeture de la porte en vous assurant que le mouvement du vantail correspond à ce que vous aviez prévu. Nous suggérons d'effectuer différents tests pour évaluer la fluidité de la porte et les éventuels défauts de montage ou régulation;
- Vérifiez que tous les dispositifs de sécurités connectés fonctionnent correctement;
- Exécutez la mesure de la force d'impact prévue par la norme EN12453 afin de trouver la régulation qui assure le respect des limites prévues par la norme EN 12453.

11 ÉLIMINATION DU PRODUIT

DÉMONTAGE

Le démantèlement de l'automatisation doit être effectué par un personnel qualifié conformément à la prévention et à la sécurité et selon les instructions de montage, mais dans l'ordre inverse. Avant de commencer le démontage couper le courant et protéger contre un éventuel nouveau raccordement.

DÉMANTÈLEMENT

Le démantèlement de l'automatisation doit être exécuté selon les règlementations nationales et locales d'élimination. Le produit (ou chaque partie de ce dernier) ne doit pas être éliminé avec d'autres déchets domestiques.

ATTENTION Conformément à la Directive 2012/19/EG sur les déchets d'équipements électriques et électroniques (WEEE), ce produit électrique ne doit en aucun cas être mis au rebut sous forme de déchet municipal non trié. Veuillez vous débarrasser de ce produit en le renvoyant au point de ramassage local dans votre municipalité, à des fins de recyclage.

Fixer le boîtier au mur avec des chevilles adaptées et des vis Ø5 (non fournies).

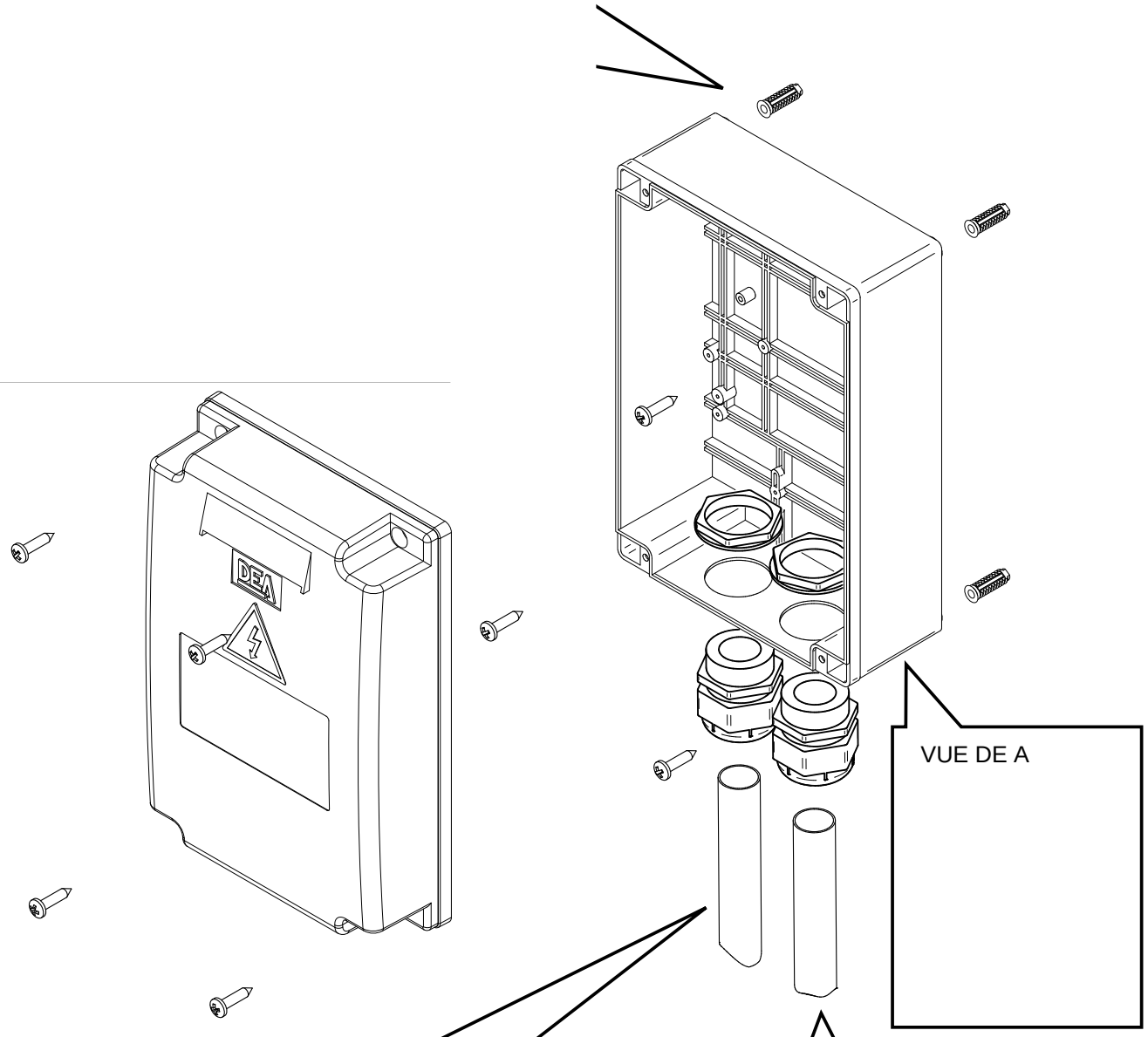

Passage des câbles 230 V dans un conduit Ø20, raccordé avec un bloque-tube PG29 (non fourni).

Passage des câbles à très basse tension dans un conduit Ø20, raccordé avec un bloque-tube PG29 (non fourni).

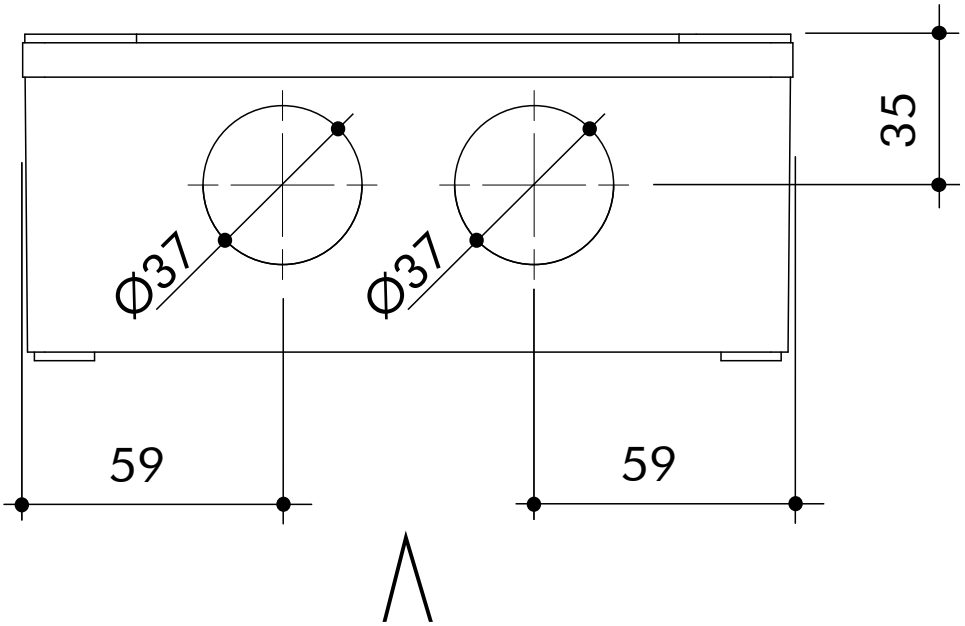

VUE DE A

Percer le fond du boîtier avec une scie-cloche Ø37 pour introduire les bloque-tubes.

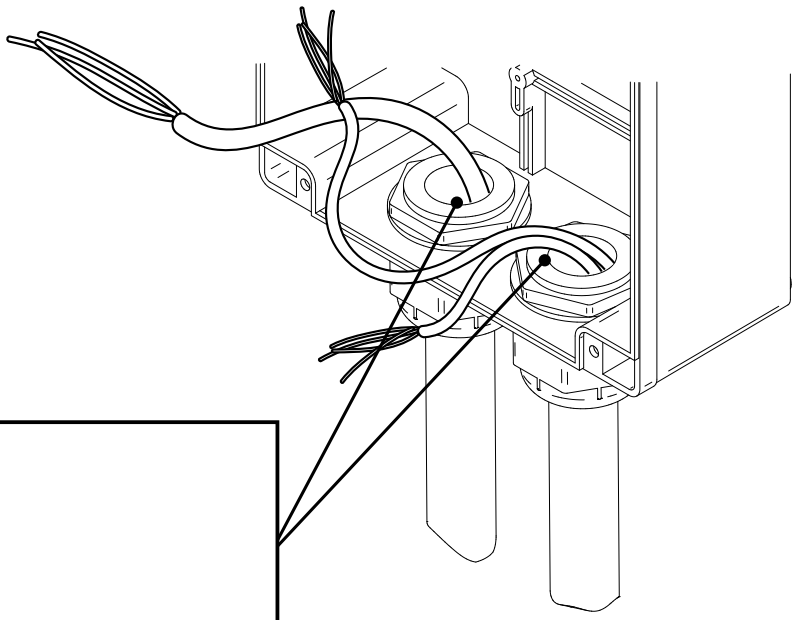

Étancher les passe-fils après le passage des câbles.

NET24N/C

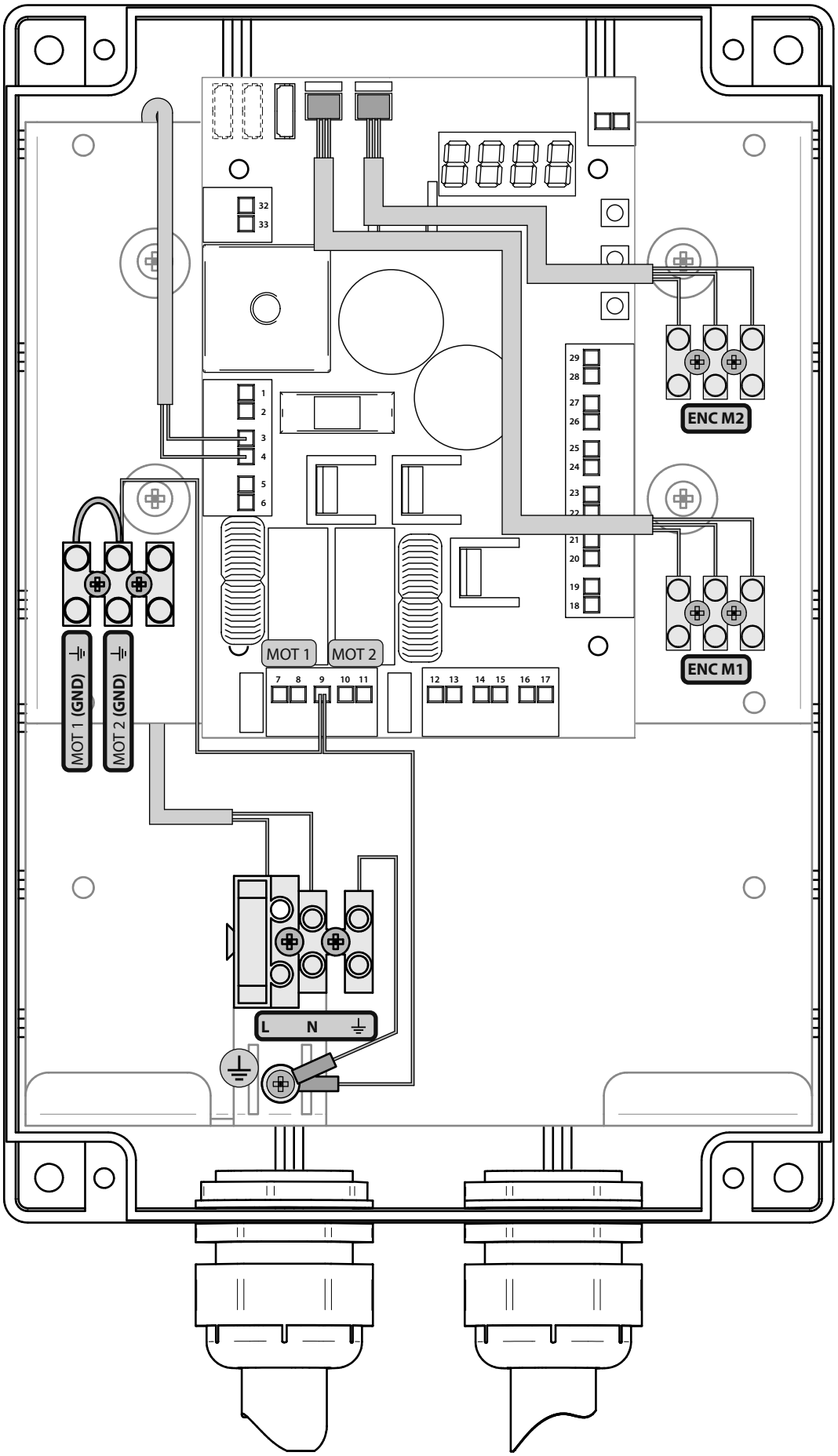
32
33
1
2
3
4
5
6
29
28
27
26
25
24
23
22
21
20
19
18
ENC M2
ENC M1
MOT 1
MOT 2
7 8 9 10 11
12 13 14 15 16 17
MOT 1 (GND)
MOT 2 (GND)
L N